Amplificadores de aire
Cortinas de aire
Boquillas de soplado

Barras de soplado
Accesorios

Especialista y fabricante de soluciones de soplado

novacom

Encuéntranos en in YouTube

Desde 1991 NOVACOM®
WWW.NOVACOM-VACIO.ES

03 Quiénes somos

06 Boquillas de soplado
08 Económico
10 Booster
12 Accesorios
14 De chorro plano
18 De chorro plano a 90°
20 De chorro plano con electroválvula de control

22 Barras de soplado cilíndricas

26 Tubo orientable y bases magnéticas

28 Cortinas de aire
30 De flujo simple
32 De doble flujo
34 Circulares
36 Ionizantes
38 Generador ionizante
39 Medidor de campo
40 Fijación para cortinas de aire

44 Amplificadores de aire
50 Accesorios

52 Tubos de aspiración Caña Candas

54 Desarrollo a medida

NOTA IMPORTANTE :
Las mediciones presentadas en esta ficha técnica se realizaron en laboratorio, en un entorno estrictamente controlado. Es importante tener en cuenta que las condiciones en un entorno industrial real pueden diferir, y la inestabilidad de la presión de un compresor industrial podría generar valores distintos a los obtenidos en laboratorio. Estos datos se proporcionan únicamente a título informativo.
Para obtener el rendimiento óptimo del amplificador de aire, recomendamos un tubo de suministro de aire comprimido con un diámetro interior mínimo de 8 mm.
El valor del aire amplificado se basa en la Ley de Boyle-Mariotte, que establece que para una cantidad fija de gas a temperatura constante, la presión y el volumen son inversamente proporcionales. Es decir, el aire bajo presión ocupa un volumen menor que el aire expandido. Esto se expresa con la fórmula : ($P_1 \times V_1 = P_2 \times V_2$.). En nuestro caso, el volumen inicial (V_1) es la suma del aire consumido por el amplificador más el aire aspirado del ambiente.

QUIÉNES SOMOS

NOVACOM es una empresa francesa ubicada cerca de Lille, en el corazón de Europa. Durante más de 30 años, hemos diseñado, fabricado y desarrollado componentes para la industria, y ha apoyado a sus clientes en sus proyectos tanto en Francia como a nivel internacional.

Ofrecemos una gama completa de soluciones: ventosas estándar o a medida, venturis de una o varias etapas o anti-obstrucción, sistemas de transporte neumático, amplificadores y boquillas de soplado, cabezales de agarre, membranas y numerosos accesorios técnicos. Esta diversidad le permite responder a las necesidades de sectores importantes como la industria alimentaria, la automotriz, la cosmética, la farmacéutica o el embalaje.

NOVACOM se basa en su propia oficina de diseño integrada para crear soluciones adaptadas a las aplicaciones más específicas. Esta capacidad de combinar el diseño, el desarrollo y la fabricación en una misma organización garantiza productos fiables, de alto rendimiento y duraderos, al tiempo que optimiza los procesos de producción.

Siempre orientada a la innovación, la empresa desarrolla nuevos enfoques para mejorar la eficiencia energética, la facilidad de uso y la seguridad de los equipos. Esta visión, combinada con una experiencia reconocida y un apoyo cercano, convierte a NOVACOM en un socio de confianza para todas las industrias, tanto en Francia como a nivel internacional.

Desde 1991

EL EFECTO COANDA AL SERVICIO DE LA EFICIENCIA DEL SOPLADO

Los productos de la gama de soplado NOVACOM aprovechan el efecto Coanda para optimizar el uso del aire comprimido. Este principio físico se basa en la tendencia natural de un flujo de aire a seguir la superficie curva de un objeto. Aplicado a una boquilla o a un amplificador de aire, permite captar y arrastrar una gran cantidad de aire ambiente utilizando una pequeña cantidad de aire comprimido.

Gracias a esta tecnología, las boquillas de chorro indirecto y los amplificadores de la gama de soplado generan un flujo de aire potente, amplio y uniforme. Este soplo es ideal para eliminar el polvo, secar piezas, enfriar superficies o acompañar productos en una línea de producción.

El efecto Coanda también permite reducir significativamente el consumo de aire comprimido, limitando así los costos energéticos y el desgaste de las instalaciones. El diseño de nuestras piezas y la precisión del mecanizado permiten obtener componentes que generan un confort acústico para los operarios, ¡hasta un 50 % menos de ruido en comparación con un tubo abierto!

Las soluciones NOVACOM que utilizan el efecto Coanda responden a las exigencias de los entornos industriales, combinando rendimiento, ahorro energético y facilidad de integración. Compatibles con numerosos accesorios, se adaptan a las restricciones de cada aplicación.

NOVACOM TAMBIÉN CUENTA CON VARIOS CENTROS DE PRODUCCIÓN: ELASTÓMEROS Y TERMOPLÁSTICOS, PERO TAMBIÉN MECÁNICA.

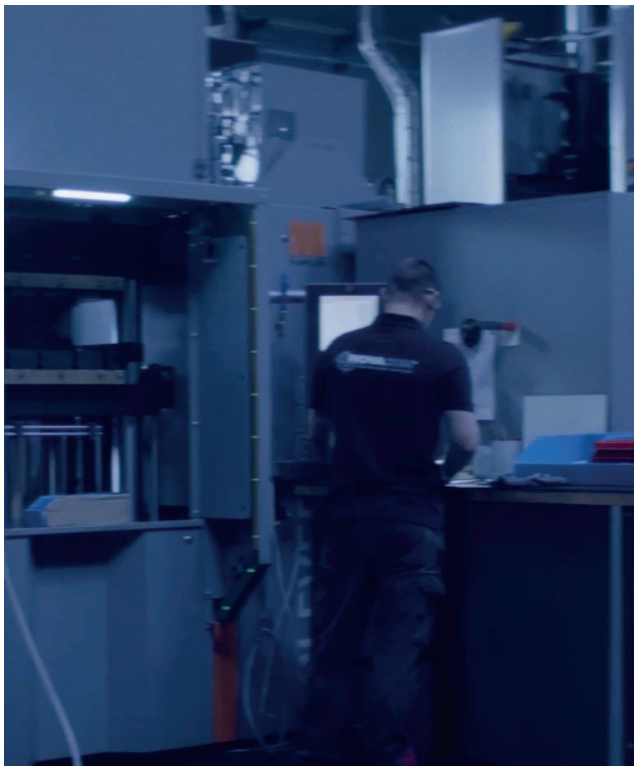

NOVAMECA, empresa del grupo NOVACOM, está especializada en la producción de piezas mecánicas destinadas a los entornos industriales más variados. Ubicada en el emplazamiento del grupo, se beneficia de la proximidad directa con la oficina de diseño y los equipos técnicos de NOVACOM, garantizando una colaboración estrecha y una rápida adaptación a las necesidades de los clientes.
Equipada con unidades de producción de alto rendimiento, NOVAMECA fabrica componentes de precisión en pequeñas o grandes series. Sus equipos modernos y el dominio de sus procesos aseguran una calidad constante y plazos de fabricación controlados.
Esta sinergia con NOVACOM permite responder eficazmente a las solicitudes específicas y garantizar al mismo tiempo una continuidad de producción fiable. Gracias a una gestión optimizada de stocks y aprovisionamientos, NOVAMECA garantiza disponibilidad, reactividad y un servicio en sintonía con las exigencias industriales.

NOVAGOM, empresa del grupo NOVACOM, está especializada en la producción de piezas de elastómeros destinadas a aplicaciones industriales. Gracias a su experiencia y a sus recursos técnicos, la empresa cuenta con varias unidades de producción situadas directamente en el emplazamiento del grupo. Esta proximidad con la oficina de diseño y los expertos de NOVACOM garantiza una comunicación fluida, una comprensión precisa de las necesidades y una reactividad óptima.
NOVAGOM produce una amplia variedad de referencias en elastómeros, respondiendo a las exigencias de sectores diversos, con capacidad para adaptarse tanto a pequeñas series específicas como a grandes volúmenes. La integración completa del proceso – desde la definición técnica hasta la fabricación – permite un control riguroso de la calidad y de los plazos de entrega.
La gestión optimizada de los stocks asegura además una disponibilidad constante de los productos, reforzando la fiabilidad y la continuidad del servicio que esperan los industriales.

Boquillas de soplado de chorro redondo

Aplicación en las instalaciones del cliente: rampa de boquillas BS14 para el enfriamiento de piezas a la salida del horno.

PRINCIPIOS DE FUNCIONAMIENTO

Las boquillas de chorro redondo generan un flujo de aire laminar concentrado gracias al efecto Coanda. El perfil plano maximiza la superficie de contacto durante el soplado. Disponibles con o sin electroválvula, modulan eficazmente el flujo de aire, optimizando el consumo y el control del caudal para un uso industrial preciso.

VENTAJAS

Potente flujo plano con bajo consumo de aire comprimido. Nivel sonoro reducido. Opción de electroválvula para un control adaptativo, reduciendo el tiempo de ciclo. Instalación en pistolas de soplado o rampas modulares. Mantenimiento simplificado. Adecuadas para aplicaciones que exigen planitud del flujo, ahorro de energía y ruido atenuado.

APLICACIONES

Limpieza de cintas y transportadores. Secado de superficies grandes. Enfriamiento de perfiles o películas. Expulsión de piezas en varias filas. Ideales para la integración en rampas de soplado o robots. Utilizadas en la industria agroalimentaria, automotriz y de envasado.

A través de una boquilla redonda, el dispositivo libera el aire comprimido introducido en el tubo en cantidades ínfimas, alcanzando el flujo una velocidad casi sónica. Al salir de la boquilla, este chorro de aire ultrarápido crea un vacío significativo a su alrededor y, al mismo tiempo, arrastra todo el aire circundante. Las boquillas de chorro plano funcionan bajo el mismo principio, ya que el aire comprimido entra en la boquilla y el flujo sale a tal velocidad que crea un vacío considerable alrededor de la boquilla, arrastrando el aire ambiente. La fuerza de soplado se amplifica y se logran ahorros de aire comprimido.

Las boquillas de soplado con economizador de aire aprovechan el poder del aire comprimido para realizar tareas importantes de enfriamiento, limpieza o eyección de piezas. Pueden adaptarse a pistolas de soplado o utilizarse a lo largo de cintas transportadoras. Incluso en el caso de aplicaciones con un uso moderado de aire, se observan ahorros de aire significativos. El fenómeno de amplificación de aire que se observa con estas boquillas es ventajoso tanto en términos de costo como de rendimiento. Amplifican el flujo de aire comprimido de 25 a 31 veces y crean un empuje elevado, consumiendo solo una fracción del aire comprimido utilizado habitualmente por los sistemas de tubo abierto.

Beneficios Clave:
- Reducción de su consumo de energía.
- Amplificación del flujo de aire y disminución del ruido.
- Retorno de la inversión rápido.
- Ninguna obstrucción posible.
- Normas de seguridad respetadas.

ESQUEMA DE PRINCIPIO DE LA BOQUILLA DE CHORRO REDONDO

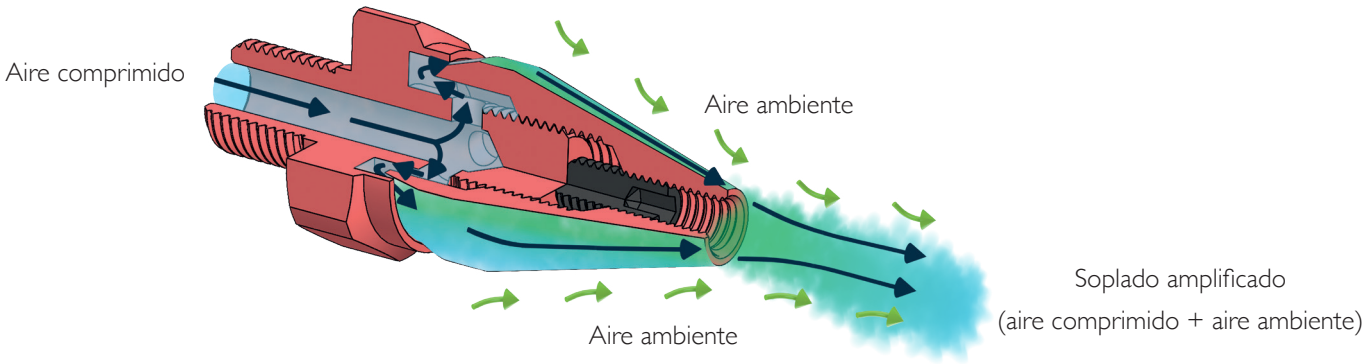

Los valores se dan en milímetros
www.novacom-vacio.es

Boquillas de soplado económico

DE CHORRO INDIRECTO

Obtenga un mejor rendimiento de soplado con un menor consumo de aire comprimido y ahorre costes.
Reducción del consumo de hasta un 90 % de aire comprimido, según el modelo utilizado, y disminución del ruido generado hasta un 40 %.

HASTA -90% DE CONSUMO DE AIRE

Referencia	Pre-sión (bar)	Consumo de aire (l/min)	Fuerza de empuje (N)		Nivel sonoro (dB)	Soplado (l/min)	Cone-xión	Peso (g)	Tempera-tura maxi de utilización
			a 150mm	a 450mm					
BS 18	6	600	7,5	6,9	88	**4080**	Macho G1/8"	Aluminio : 15 Acero inoxidable 316L : 45	Aluminio anodizado : 150°C Acero inoxidable 316L : 450°C
BS 14		840	7,5	6,6	90	**4070**	Macho G1/4"	Aluminio : 19 Acero inoxidable 316L : 50	
BS 14-2		1430	17,6	17,6	90	**5720**	Macho G1/4"	Aluminio : 25 Acero inoxidable 316L : 80	
BS F14		840	7,5	6,6	90	**4070**	Hembra G1/4"	Aluminio : 16	
BS 38		1650	18	16,3	90	**6115**	Macho G3/8"	Aluminio : 100 Acero inoxidable 316L : 300	
BS 12		3500	31,3	25,5	95	**7360**	Macho G1/2"	Aluminio : 130 Acero inoxidable 316L : 390	
BS 18 PM		360	4,1	3,9	86	**2800**	Macho G1/8"	Latón : 11 Acero inoxidable 316L : 10	Latón : 200°C
BS C		360	4,1	3,9	85	**2790**	Cánula Ø7,5mm	Latón : 9	

Los valores se dan en milímetros

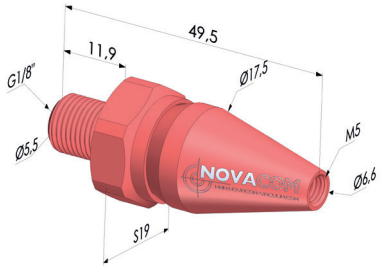

BS 18 Aluminio anodizado
BS 18 ACI Acero inoxidable 316L

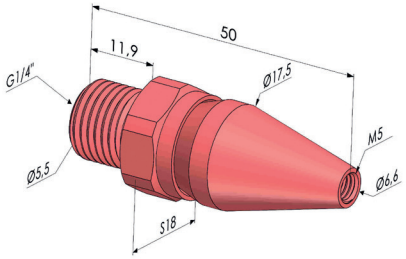

BS 14 Aluminio anodizado
BS 14 ACI Acero inoxidable 316L

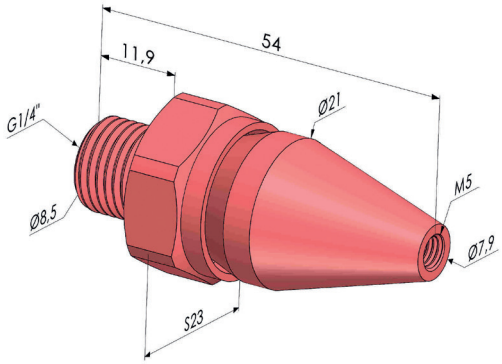

BS 14-2 Aluminio anodizado
BS 14-2 ACI Acero inoxidable 316L

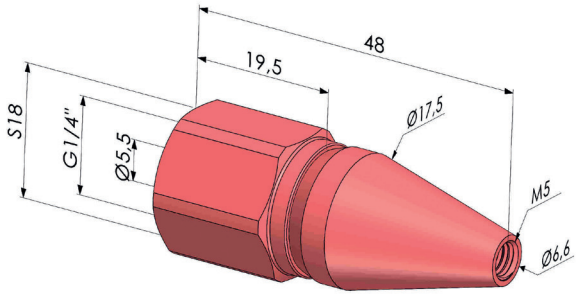

BS F14 Aluminio anodizado

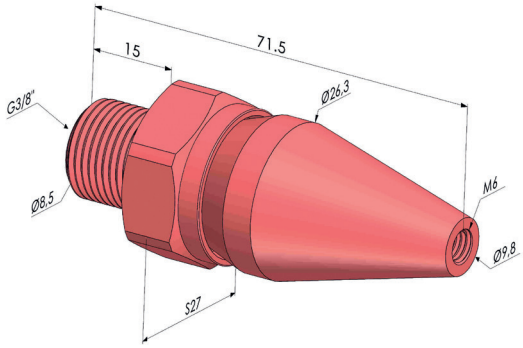

BS 38 Aluminio anodizado
BS 38 ACI Acero inoxidable 316L

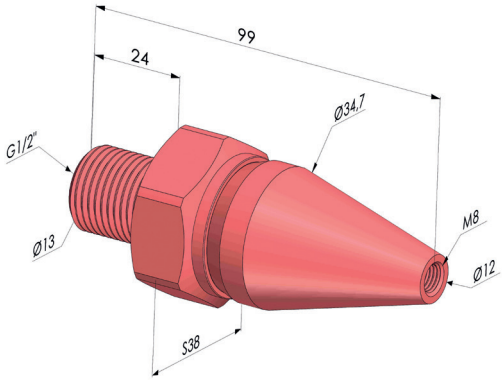

BS 12 Aluminio anodizado
BS 12 ACI Acero inoxidable 316L

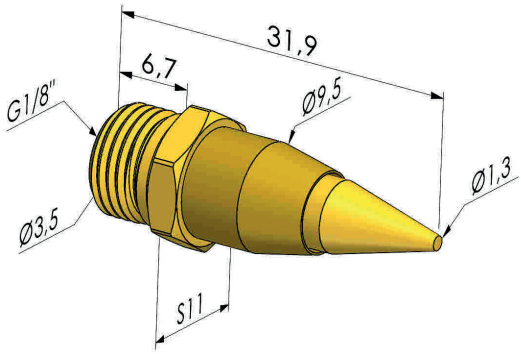

BS 18PM Latón
BS 18PM ACI Acero inoxidable 316L

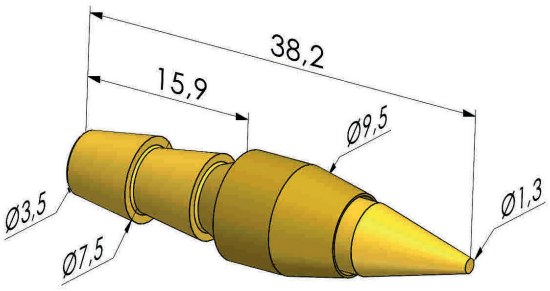

BS C Latón

Los valores se dan en milímetros
www.novacom-vacio.es

Boquillas de soplado booster

RATIO HASTA 25/1

DE CHORRO DIRECTO

Sin modificar su red de aire comprimido, obtenga un aumento significativo en la potencia de soplado, indispensable para aumentar la productividad.

¡Un aumento de soplado de hasta 25/1 según el modelo elegido!

Referencia	Pre-sión (bar)	Consumo de aire (l/min)	Fuerza de empuje (N)		Nivel sonoro (dB)	Soplado (l/min)	Cone-xión	Peso (g)	Tempera-tura maxi de utilización
			a 150mm	a 450mm					
BS 18 PC	6	150	1,2	0,7	64	**1140**	Macho G1/8"	Latón : 7 Acero inoxidable 316L : 7	Latón : 200°C Aluminio anodizado : 150°C Acero inoxidable 316L : 450°C
BS 5 F14		525	5	4,3	70	**3270**	Hembra G1/4"	Aluminio anodizado : 9 Acero inoxidable 316L : 25	
BS 9 F12		970	12,1	10,5	81	**4720**	Hembra G1/2"	Aluminio anodizado : 12 Acero inoxidable 316L : 28	

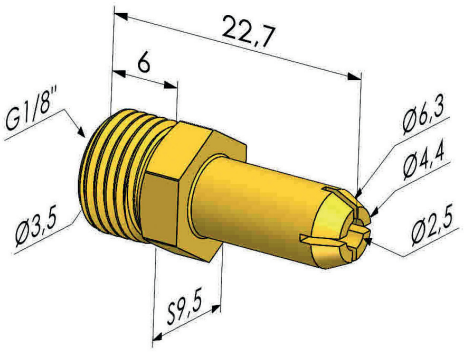

BS 18 PC Latón
BS 18 PC ACI Acero inoxidable 316L

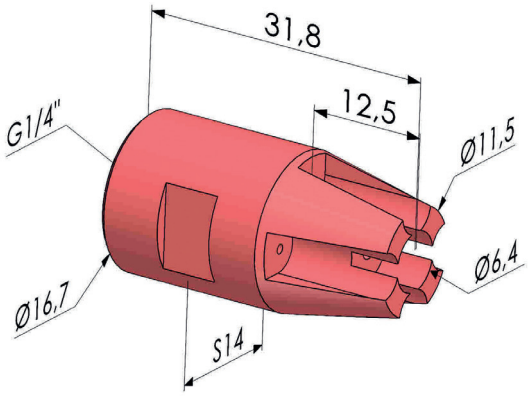

BS 5 F14 Aluminio anodizado
BS 5 F14 ACI Acero inoxidable 316L

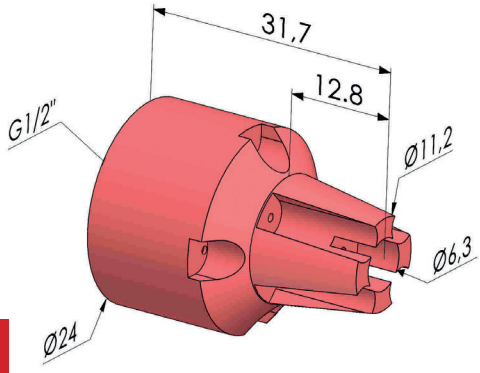

BS 9 F12 Aluminio anodizado
BS 9 F12 ACI Acero inoxidable 316L

Los valores se dan en milímetros

Boquillas de soplado booster

Aplicación en las instalaciones del cliente: Boquillas de soplado BS 5 F14 para el secado previo al marcado de tubos

Boquillas de soplado económica y booster
Accesorios

UNA CONEXIÓN SIMPLE Y RÁPIDA

Las bridas de la serie BS BDF están especialmente diseñadas para complementar las boquillas de chorro redondo de la serie BS y ofrecer una solución de montaje simple y flexible. Gracias a su diseño práctico, permiten instalar rápida y con seguridad una o varias boquillas, adaptándose fácilmente a diferentes configuraciones de soplado.

El conjunto se suministra con toda la tornillería completa (tornillos, arandelas y tuercas), lo que facilita la instalación y reduce el tiempo de puesta en marcha.
Esta solución responde a las necesidades de entornos industriales exigentes, donde la rapidez, la fiabilidad y la flexibilidad son esenciales.

Referencia	Material	Boquilla de soplado compatible				Peso (g)
BS 18 BDF	Aluminio anodizado	BS 18	BS 18 PM	BS 18 PC		5
BS 18 BDF ACI	Acero inoxidable 316L	BS 18 ACI	BS 18 PM ACI	BS 18 PC ACI		14
BS 14 BDF	Aluminio anodizado	BS F14	BS F14	BS 5 F 14		4
BS 14 BDF ACI	Acero inoxidable 316L	BS 14 ACI	BS 5 F 14 ACI			13
BS 14-2 BDF	Aluminio anodizado	BS 14-2	BJP 14 32	BJP 14 52	BJP 14PS	7
		BJP 14 72	BJP 90 14 32	BJP 90 14 52	BJP 90 14 72	
BS 14-2 BDF ACI	Acero inoxidable 316L	BS 14-2 ACI	BJP 14 32 ACI	BJP 14 52 ACI		21
		BJP 14 72 ACI	BJP 90 14 32 ACI	BJP 90 14 52 ACI	BJP 90 14 72 ACI	
BS 38 BDF	Aluminio anodizado	BS 38				7
		BJP 38 102	BJP 38 152	BJP 38 202		
		BJP 90 38 102	BJP 90 38 152	BJP 90 38 202		
BS 38 BDF ACI	Acero inoxidable 316L	BS 38 ACI				22
		BJP 38 102 ACI	BJP 38 152 ACI	BJP 38 202 ACI		
		BJP 90 38 102 ACI	BJP 90 38 152 ACI	BJP 90 38 202 ACI		
BS 12 BDF	Aluminio anodizado	BS 12	BS 9 F12			12
BS 12 BDF ACI	Acero inoxidable 316L	BS 12 ACI	BS 9 F12 ACI			33

Los valores se dan en milímetros

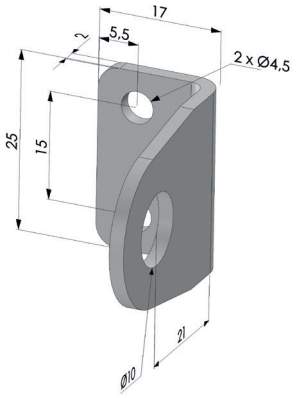

BS 18 BDF ■ Aluminio anodizado
BS 18 BDF ACI ■ Acero inoxidable 316L

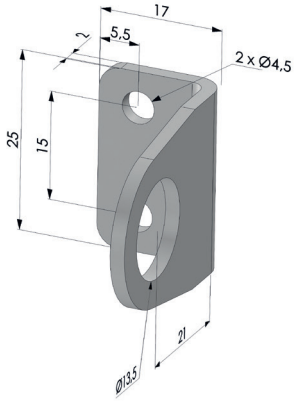

BS 14 BDF ■ Aluminio anodizado
BS 14 BDF ACI ■ Acero inoxidable 316L

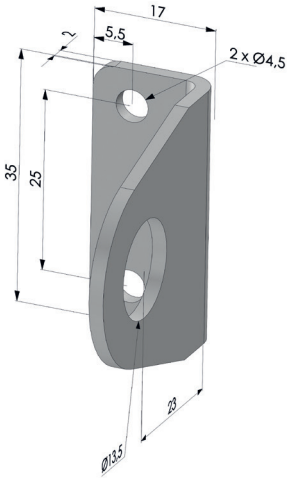

BS 14-2 BDF ■ Aluminio anodizado
BS 14-2 BDF ACI ■ Acero inoxidable 316L

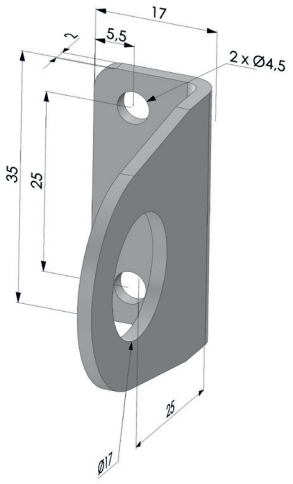

BS 38 BDF ■ Aluminio anodizado
BS 38 BDF ACI ■ Acero inoxidable 316L

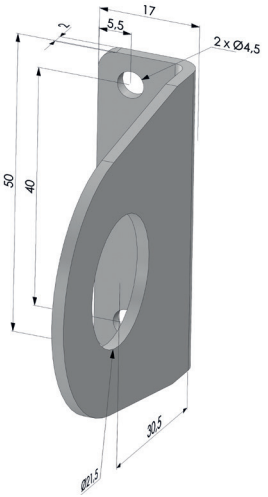

BS 12 BDF ■ Aluminio anodizado
BS 12 BDF ACI ■ Acero inoxidable 316L

Todas las bridas se suministran con:

- 2 tornillos **CHC M4 x 30**
- 4 arandelas planas **M4**
- 2 tuercas autofrenantes **M4**

Los valores se dan en milímetros

Boquillas de soplado de chorro plano

Customer application example:
BJP 90 14 72 and BJP 90 38 102 blow nozzles for drying the part cables as they exit the oven.

PRINCIPIOS DE FUNCIONAMIENTO

Las boquillas de chorro plano han sido especialmente diseñadas para aplicaciones que requieren un chorro de aire plano y concentrado. Ejercen un fuerte empuje con un bajo consumo de aire comprimido. Se pueden utilizar de forma individual, adaptadas a pistolas de soplado, o montadas en una barra de soplado.

Aplicaciones Comunes:
- Expulsión de elementos de moldes o prensas
- Evacuación de suciedad o residuos diversos
- Limpieza de piezas antes de pintar
- Enfriamiento de piezas extruidas/moldeadas
- Limpieza o enfriamiento de bandas de metal o plástico y rodillos de papel
- Limpieza o enfriamiento de elementos transportados por cintas transportadoras

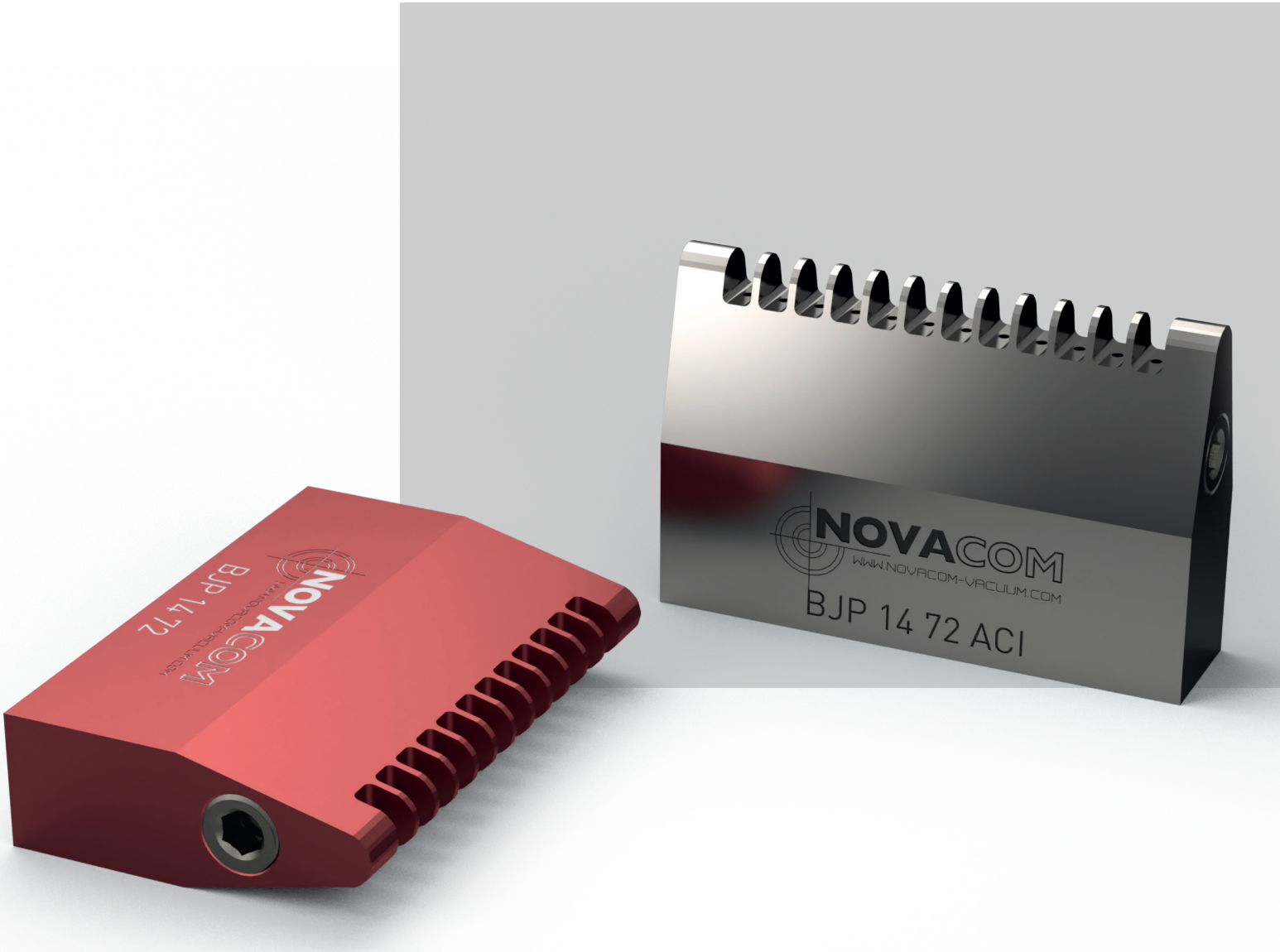

El aire comprimido entrante produce un flujo de aire constante y uniforme, expulsado a alta velocidad por los orificios de salida.

Gracias al efecto Coanda, una particularidad de la mecánica de fluidos, el aire ambiente es aspirado por las aletas, aumentando así el flujo de aire inicial.

ESQUEMA DE PRINCIPIO DE LA BOQUILLA DE CHORRO PLANO

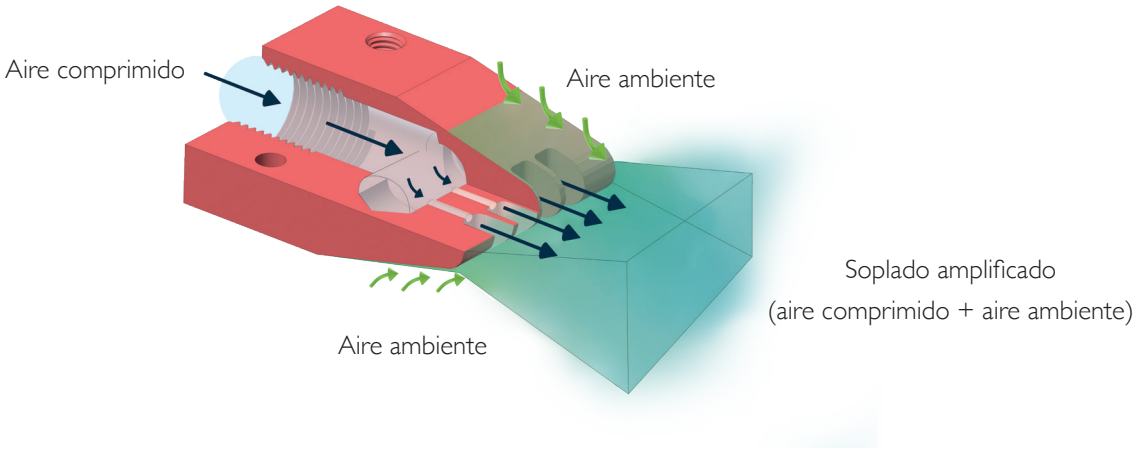

Los valores se dan en milímetros

www.novacom-vacio.es

Boquillas de soplado de chorro plano

BOQUILLAS DE SOPLADO ECONÓMICAS

Obtén un mejor rendimiento de soplado con un menor consumo de aire comprimido, y así ahorra dinero.

¡Una disminución en el consumo de aire comprimido de hasta el 90%, dependiendo del modelo utilizado, y también una reducción del ruido generado de hasta el 40%!

RATIO HASTA 25/1

Referencia	Presión (bar)	Consumo de aire (l/min)	Fuerza de empuje (N)		Nivel sonoro (dB)	Sopla-do (l/min)	Cone-xión	Peso (g)	Tempera-tura maxi de utilización
			a 150mm	a 450mm					
BJP 14 32	6	420	5,5	4,2	70	**3050**	Hembra G1/4"	Aluminio anodizado : 35 / Acero inoxi-dable 316L: 130	Aluminio anodizado : 150°C / Acero inoxidable 316L : 450°C
BJP 14 52		800	9	7	88	**5370**	Hembra G1/4"	Aluminio anodizado : 56 / Acero inoxidable 316L : 225	
BJP 14 72		1200	12,5	11,2	73	**6050**	Hembra G1/4"	Aluminio : 110 / Acero inoxidable 316L : 320	
BJP 16		1000	11,5	11	70	**4800**	Hembra G1/4"	Aluminio anodizado : 162 / Acero inoxidable 316L : 465	
BJP 17		1050	11,5	11	70	**4910**	Hembra G1/4"	Aluminio anodizado : 160 / Acero inoxidable 316L : 460	
BJP 38 102		1800	17,1	13	74	**6300**	Hembra G3/8"	Aluminio anodizado : 190 / Acero inoxidable 316L : 544	
BJP 38 152		1970	22	20	72	**6420**	Hembra G3/8"	Aluminio anodizado : 289 / Acero inoxi-dable 316L: 820	
BJP 38 202		2240	34	32,4	72	**6600**	Hembra G3/8"	Aluminio anodizado : 383 / Acero inoxidable 316L : 1098	

Los valores se dan en milímetros

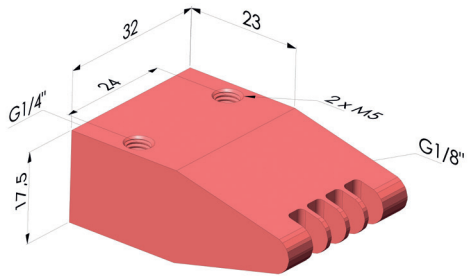

BJP 14 32 Aluminio anodizado
BJP 14 32 ACI Acero inoxidable 316L

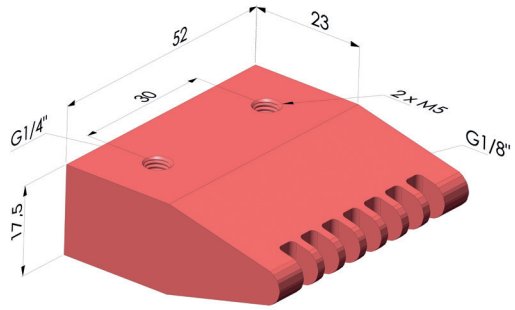

BJP 14 52 Aluminio anodizado
BJP 14 52 ACI Acero inoxidable 316L

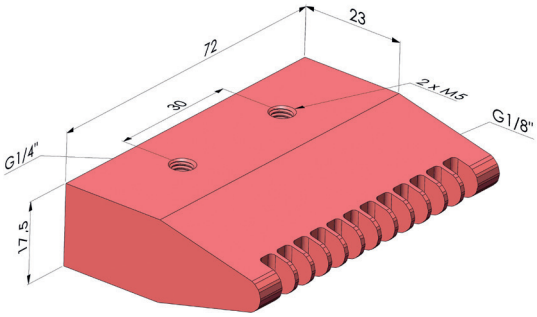

BJP 14 72 Aluminio anodizado
BJP 14 72 ACI Acero inoxidable 316L

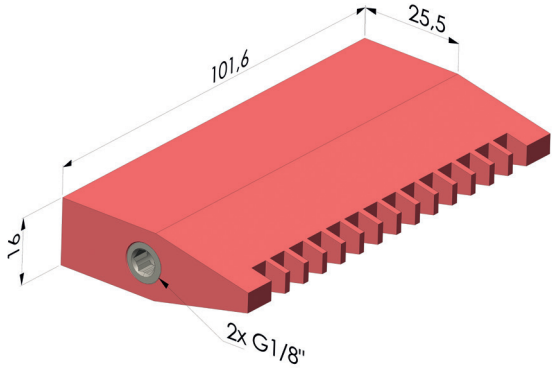

BJP 16 Aluminio anodizado
BJP 16 ACI Acero inoxidable 316L

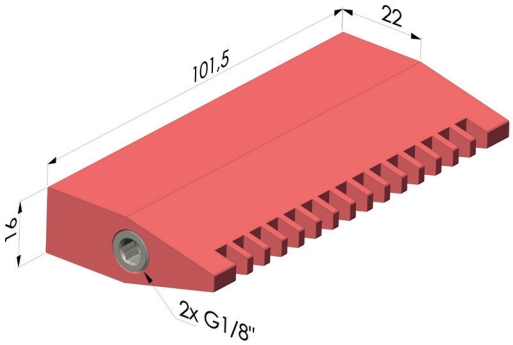

BS 17 Aluminio anodizado
BS 17 ACI Acero inoxidable 316L

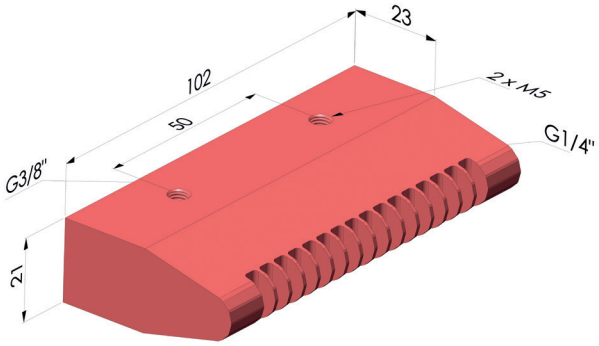

BJP 38 102 Aluminio anodizado
BJP 38 102 ACI Acero inoxidable 316L

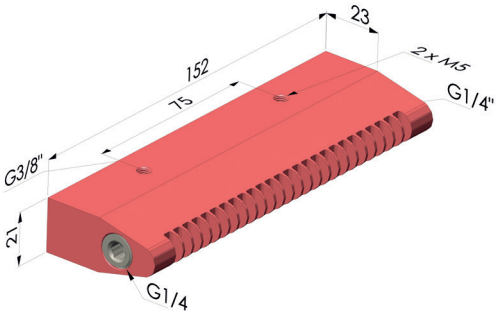

BJP 38 152 Aluminio anodizado
BJP 38 152 ACI Acero inoxidable 316L

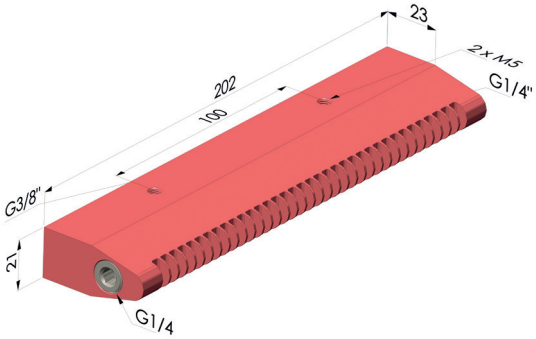

BJP 38 202 Aluminio anodizado
BJP 38 202 ACI Acero inoxidable 316L

Los valores se dan en milímetros

Boquillas de soplado de chorro plano a 90°

BOQUILLAS DE SOPLADO DE CHORRO PLANO A 90°

Las boquillas de chorro plano de 90° tienen un tamaño más compacto en comparación con las boquillas de chorro plano convencionales. Cuentan con dos fijaciones M5 y ofrecen una gran potencia de soplado en entornos confinados.

Estas boquillas pueden utilizarse solas, adaptarse a pistolas de soplado o montarse en un tubo giratorio.

RATIO HASTA 25/1

Referencia	Presión (bar)	Consumo de aire (l/min)	Fuerza de empuje (N)		Nivel sonoro (dB)	Sopla-do (l/min)	Conexión	Peso (g)	Tempera-tura maxi de utilización
			a 150mm	a 450mm					
BJP 90 18 24	6	630	6	6	76	**4050**	Hembra G1/8"	Aluminio anodizado: 13 / Acero inoxidable 316L : 38	Aluminio anodizado : 150°C / Acero inoxidable 316L : 450°C
BJP 90 M18 24		630	6	6	76	**4050**	Macho G1/8"	Aluminio anodizado : 13 / Acero inoxidable 316L : 38	
BJP 90 14 32		420	5,5	4,2	70	**3050**	Hembra G1/4"	Aluminio anodizado : 23 / Acero inoxidable 316L : 62,5	
BJP 90 14 52		850	9	7	72	**5270**	Hembra G1/4"	Aluminio anodizado : 39 / Acero inoxidable 316L: 109	
BJP 90 14 72		1150	12,5	11,2	73	**5960**	Hembra G1/4"	Aluminio anodizado : 54 / Acero inoxidable 316L : 155	
BJP 90 38 102		1720	17,1	13	74	**6250**	Hembra G3/8"	Aluminio anodizado : 104 / Acero inoxidable 316L : 315	
BJP 90 38 152		1895	22	20	72	**6290**	Hembra G3/8"	Aluminio anodizado : 173,5 / Acero inoxidable 316L : 480	
BJP 90 38 202		2090	34	32,4	70	**3050**	Hembra G3/8"	Aluminio anodizado : 228 / Acero inoxidable 316L: 641	

Los valores se dan en milímetros

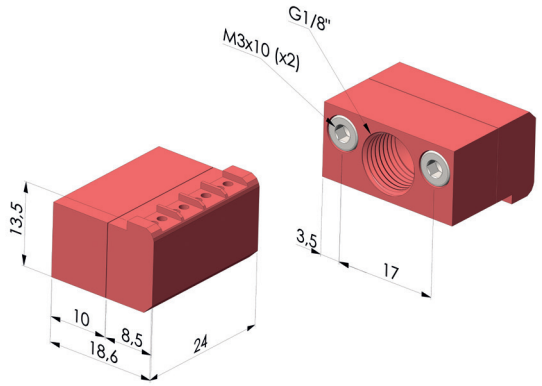

BJP 90 18 24 Aluminio anodizado
BJP 90 18 24 ACI Acero inoxidable 316L

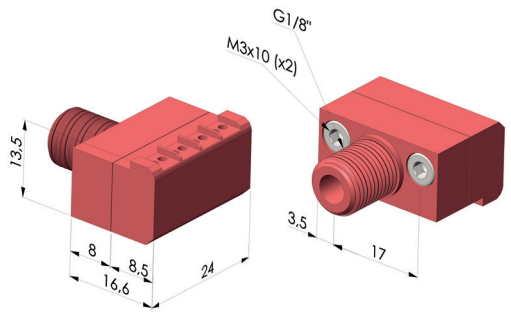

BJP 90 M18 24 Aluminio anodizado
BJP 90 M18 24 ACI Acero inoxidable 316L

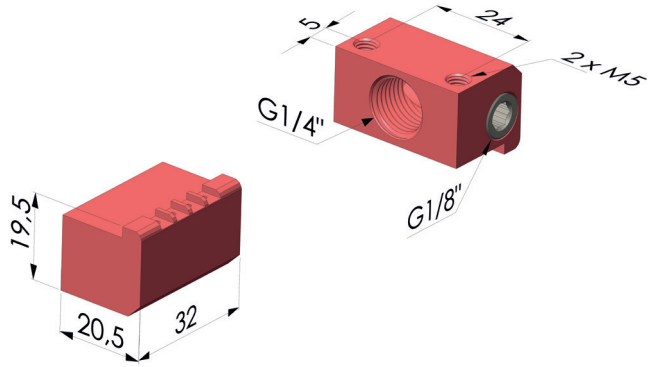

BJP 90 14 32 Aluminio anodizado
BJP 90 14 32 ACI Acero inoxidable 316L

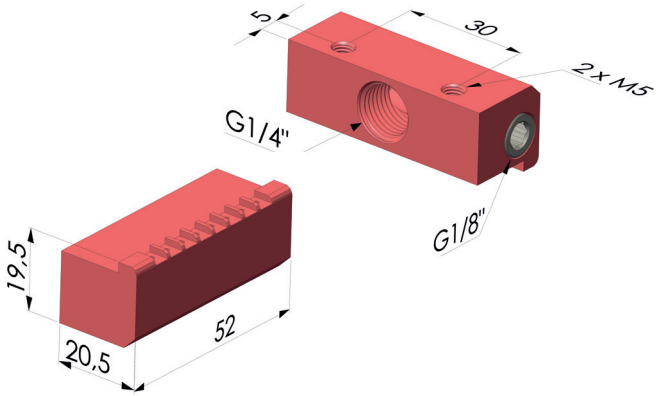

BJP 90 14 52 Aluminio anodizado
BJP 90 14 52 ACI Acero inoxidable 316L

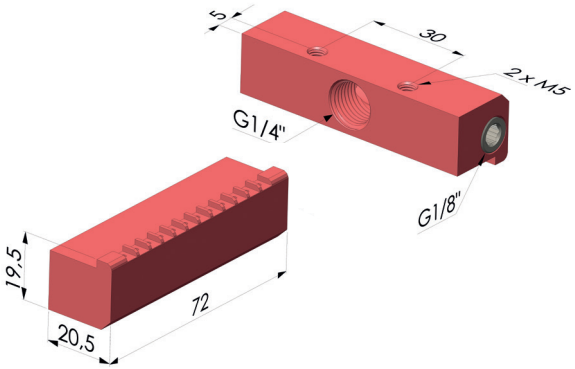

BJP 90 14 72 Aluminio anodizado
BJP 90 14 72 ACI Acero inoxidable 316L

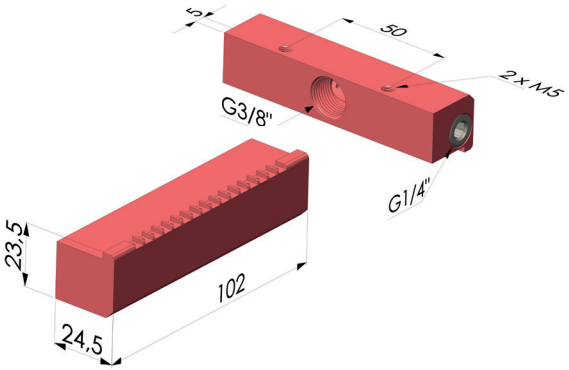

BJP 90 38 102 Aluminio anodizado
BJP 90 38 102 ACI Acero inoxidable 316L

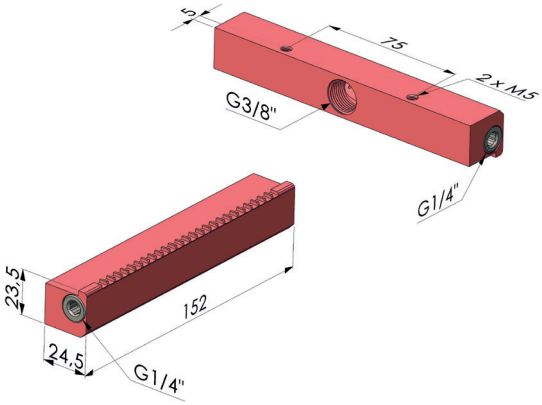

BJP 90 38 152 Aluminio anodizado
BJP 90 38 152 ACI Acero inoxidable 316L

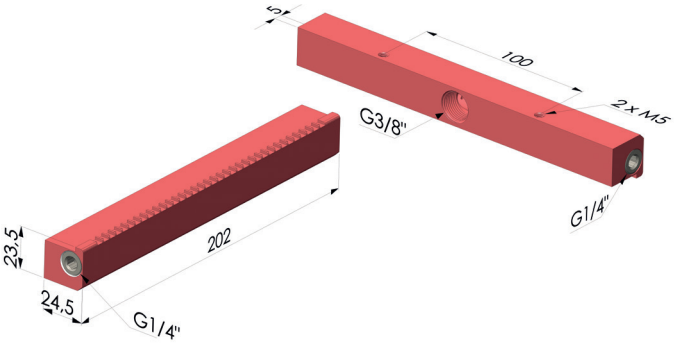

BJP 90 38 202 Aluminio anodizado
BJP 90 38 202 ACI Acero inoxidable 316L

Los valores se dan en milímetros

Boquillas de soplado con electroválvula de control

RATIO HASTA 25/1

LAS BOQUILLAS DE SOPLADO DE CHORRO PLANO CONTROLABLES NOVACOM

Optimizan el consumo de aire comprimido para diversas aplicaciones industriales. Estas boquillas ofrecen un chorro de aire amplio, perfecto para la refrigeración o limpieza de grandes superficies o para la expulsión de piezas. Utilizan el efecto Coandă, un fenómeno de la mecánica de fluidos, para amplificar la fuerza de soplado. Equipadas con una electroválvula de 24V y una conexión M8 de 3 polos, estas boquillas solo consumen aire comprimido cuando es necesario, lo que reduce el consumo de energía.

Además, su diseño compacto facilita su integración en las líneas de producción.
Gracias a la electroválvula, también ofrecen mayor flexibilidad y control, reducen el tiempo de ciclo de las operaciones, simplifican el mantenimiento, mejoran la fiabilidad del sistema y minimizan el ruido generado por el aire comprimido cuando no se utiliza.

Referencia	Presión (bar)	Consumo de aire (l/min)	Fuerza de empuje (N)		Nivel sonoro (dB)	Soplado (l/min)	Conexión	Peso (g)	Temperatura máxima de utilización
			a 150mm	a 450mm					
BJP 14 72 EV	6	990	11,5	10,2	73	**5875**	Macho G1/4"	Aluminio anodizado : 121	Aluminio anodizado : 60°C
BJP 38 102 EV		1130	17,1	13	74	**6250**	Hembra G3/8"	Aluminio anodizado : 185	
BJP 90 14 72 EV		970	11,5	10,3	73	**5730**	Hembra G1/4"	Aluminio anodizado : 95	
BJP 90 38 102 EV		1050	17,1	13	74	**6250**	Hembra G3/8"	Aluminio anodizado : 153	

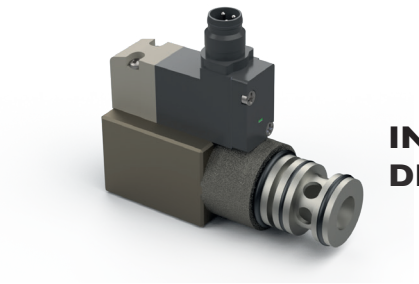

INFORMACIÓN TÉCNICA DE LA ELECTROVÁLVULA

Referencia	Fluido	Presión de trabajo máx. (bar)	Temperatura de funcionamiento (°C)	Caudal a 6 bar con Δp = 1 (Nl / min)	Peso (g)	Tensión disponible	Tipo de conexión	Número de ciclos	Tiempo de respuesta	
									al encendido	al apagado
EV 24 VDC 1,2W	Aire filtrado y lubricado	7	-10 a +60 °C	700	18	24 VDC	PLUG IN M8 3 PIN - IP65 - Conexión roscada	50 000 000	12 ms	35 ms

Los valores se dan en milímetros

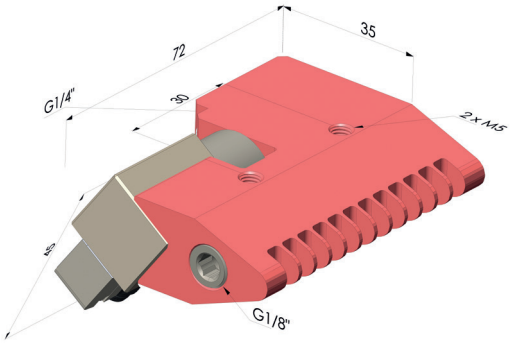

BJP 14 72 EV Aluminio anodizado

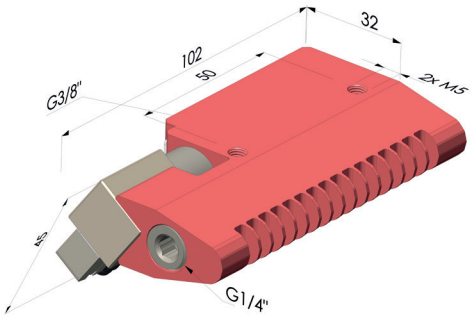

BJP 38 102 EV Aluminio anodizado

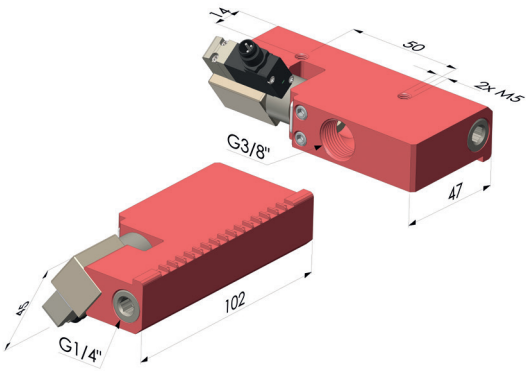

BJP 90 14 72 EV Aluminio anodizado

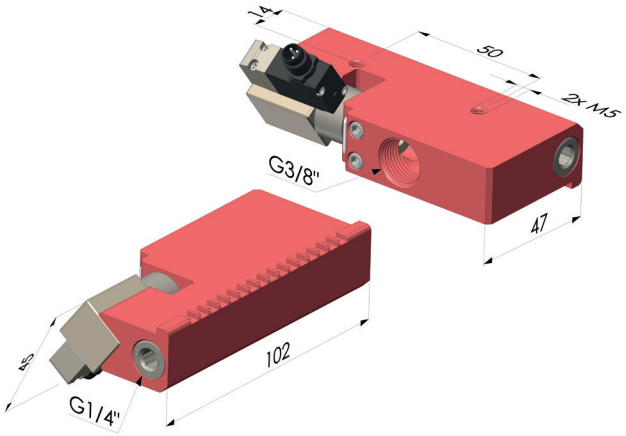

BJP 90 38 102 EV Aluminio anodizado

Los valores se dan en milímetros

Barras de soplado cilíndricas

BARRAS DE SOPLADO CILÍNDRICAS

Podemos configurar su barra de soplado a medida según la aplicación y la superficie de trabajo a cubrir. Todas las boquillas de soplado Novacom se pueden montar en el perfil cilíndrico TDC BS con 2, 3, 4 o 6 salidas.

Las barras de soplado serie TDC BS están disponibles en aluminio o acero inoxidable 316L. Son posibles numerosas combinaciones; consúltenos para cualquier solicitud.

PUNTO FUERTE

- Gran fuerza de soplado.
- Flujo de aire uniforme.
- Fácil de instalar.
- Ahorro de aire comprimido en el lugar y reducción del ruido.

DETERMINE SU NÚMERO DE ARTÍCULO

1. Serie	2. Número de boquillas	3. Boquillas de soplado	4. Materiales		EJEMPLO. Tipo de barra cilíndrica
TDC BS	2	BS 14	/	Aluminio anodizado	TDC BS 3 BJP 90 52 A
	3	BJP 14 52	ACI	Acero inoxidable 316L	…
	4	BJP 90 14 52			
	6	...			

Ejemplo :
Barra de soplado estándar con 4 boquillas de chorro redondo BS 14

Número de boquillas

Serie ← **TDC BS** | **4** | **BS 14**

Referencia de boquillas

Ejemplo :
Barra de soplado estándar con 6 boquillas de chorro plano BJP 14 52 ACI

Número de boquillas

Serie ← **TDC BS** | **6** | **BJP 52 A**

Referencia de boquillas de acero inoxidable

INFORMACIÓN TÉCNICA

Especificaciones

MATERIALES	Aluminio anodizado o Acero inoxidable 316L

Existen muchas combinaciones posibles, por favor contáctenos.

APLICACIONES

- Expulsión de elementos de moldes o prensas.
- Evacuación de suciedad y diversos residuos.
- Limpieza de piezas antes de pintar.
- Enfriamiento de piezas extruidas/moldeadas.
- Limpieza o enfriamiento de tiras de metal o plástico y rollos de papel.
- Limpieza o enfriamiento de elementos transportados en transportadores.

PIEZAS COMPLEMENTARIAS

Soportes magnéticos*

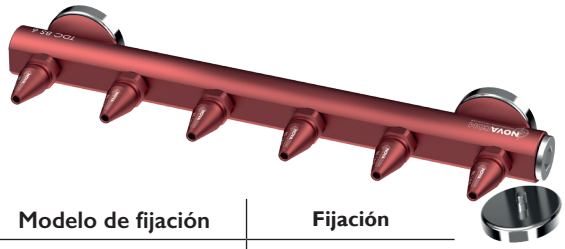

Modelo de fijación	Fijación
PM 35757	Vis M6

* Encuentre nuestros soportes magnéticos en la p. 41.

Los valores se dan en milímetros

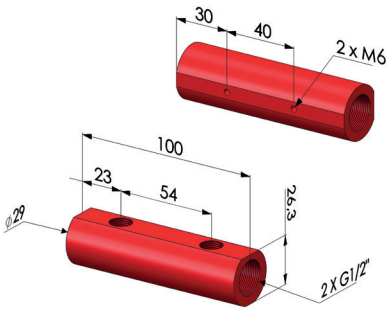

TDC BS 2 Aluminio anodizado
TDC BS 2 ACI Acero inoxidable 316L

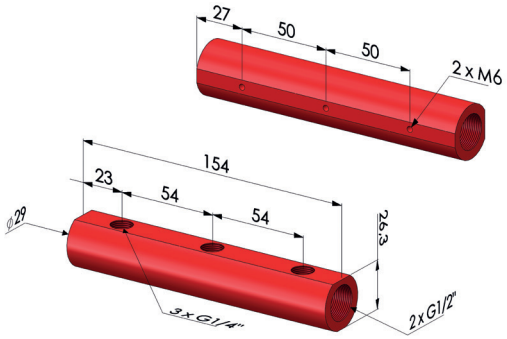

TDC BS 3 Aluminio anodizado
TDC BS 3 ACI Acero inoxidable 316L

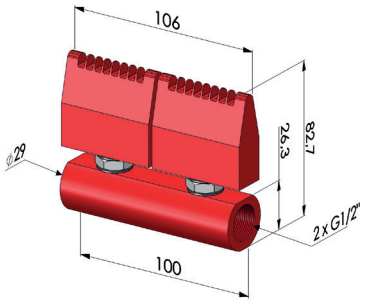

TDC BS 2 BJP 52 Aluminio anodizado
TDC BS 2 BJP 52 A Acero inoxidable 316L

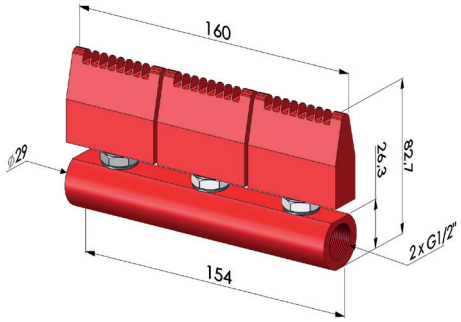

TDC BS 3 BJP 52 Aluminio anodizado
TDC BS 3 BJP 52 A Acero inoxidable 316L

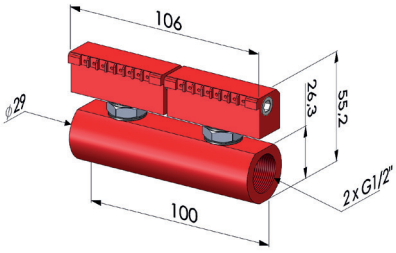

TDC BS 2 BJP 90 52 Aluminio anodizado
TDC BS 2 BJP 90 52 A Acero inoxidable 316L

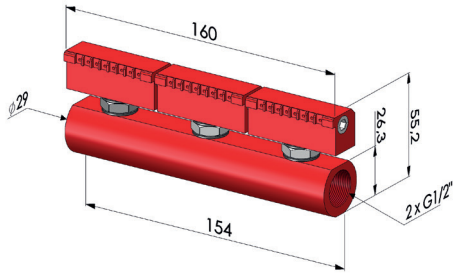

TDC BS 3 BJP 90 52 Aluminio anodizado
TDC BS 3 BJP 90 52 A Acero inoxidable 316L

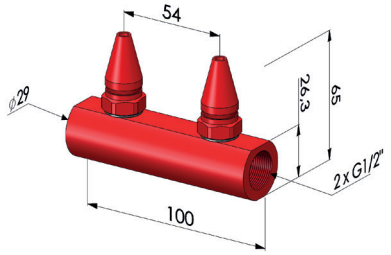

TDC BS 2 BS 14 Aluminio anodizado
TDC BS 2 BS 14 A Acero inoxidable 316L

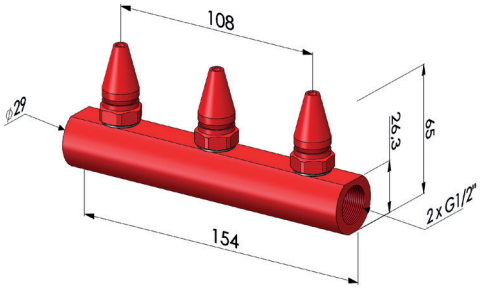

TDC BS 3 BS 14 Aluminio anodizado
TDC BS 3 BS 14 A Acero inoxidable 316L

Los valores se dan en milímetros

Barras de soplado cilíndricas

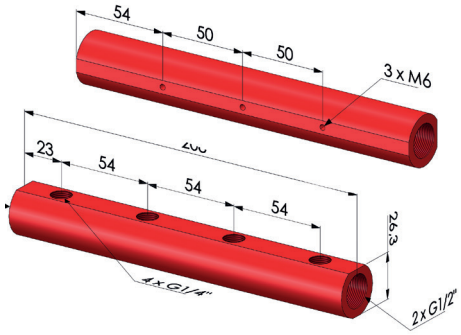

TDC BS 4 Aluminio anodizado
TDC BS 4 ACI Acero inoxidable 316L

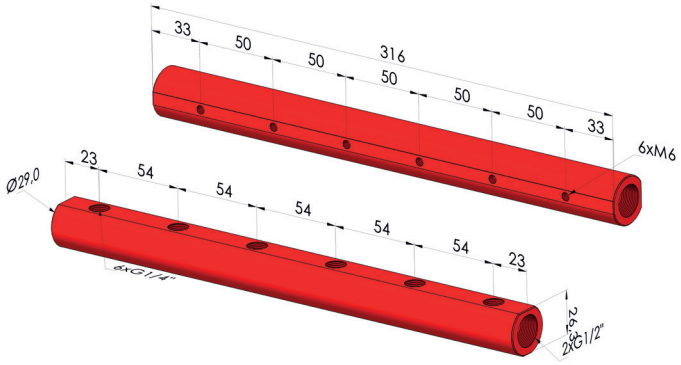

TDC BS 6 Aluminio anodizado
TDC BS 6 ACI Acero inoxidable 316L

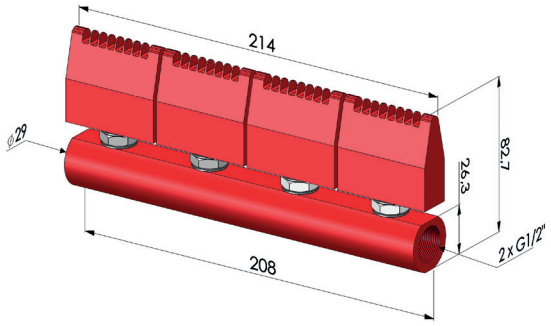

TDC BS 4 BJP 52 Aluminio anodizado
TDC BS 4 BJP 52 A Acero inoxidable 316L

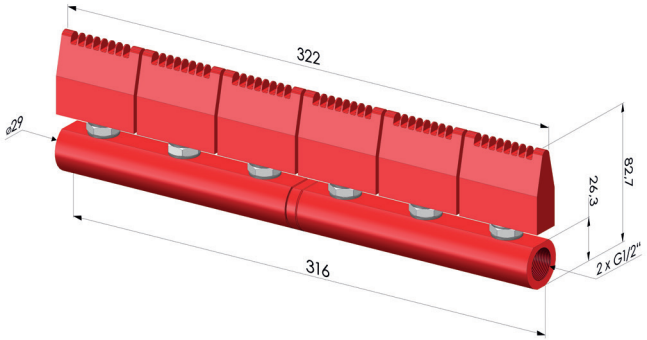

TDC BS 6 BJP 52 Aluminio anodizado
TDC BS 6 BJP 52 A Acero inoxidable 316L

Los valores se dan en milímetros

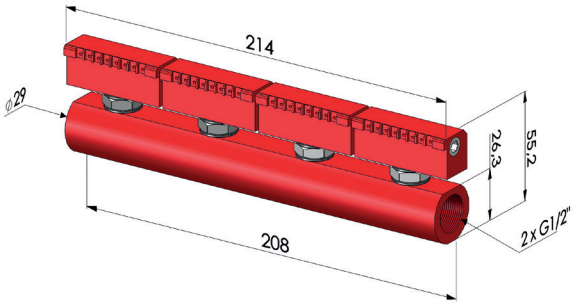

TDC BS 4 BJP 90 52 Aluminio anodizado
TDC BS 4 BJP 90 52 A Acero inoxidable 316L

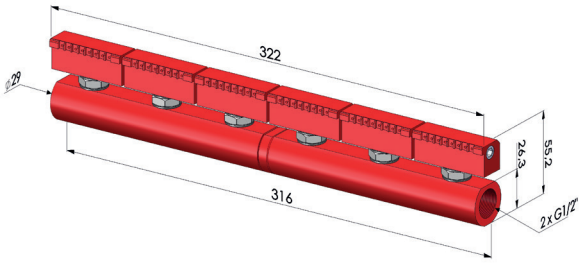

TDC BS 6 BJP 90 52 Aluminio anodizado
TDC BS 6 BJP 90 52 A Acero inoxidable 316L

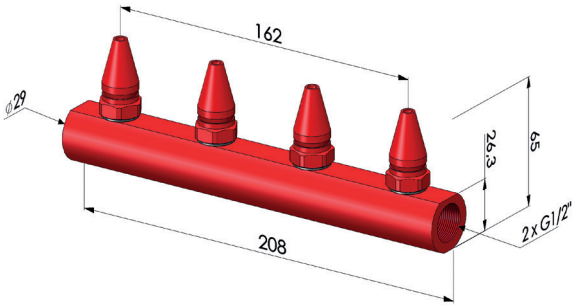

TDC BS 4 BS 14 Aluminio anodizado
TDC BS 4 BS 14 A Acero inoxidable 316L

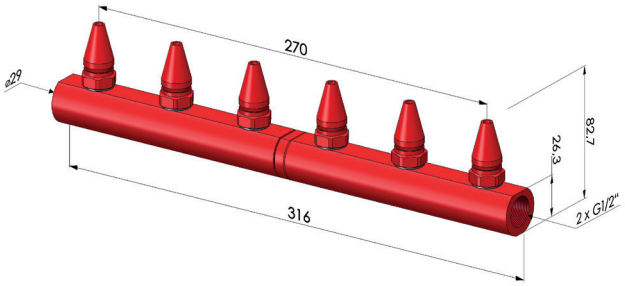

TDC BS 6 BS 14 Aluminio anodizado
TDC BS 6 BS 14 A Acero inoxidable 316L

Los valores se dan en milímetros

Tubos Orientables y Bases Magnéticas

DESCRIPCIÓN

Fijados sobre una base magnética, los tubos flexibles orientables permiten dirigir el chorro de aire y aportar aún más precisión. Están disponibles en G1/4", G3/8" y G1/2".

Los adaptadores de la serie BS 14-Y son compatibles con las boquillas de chorro redondo macho G1/4" y pueden montarse con 2 o 3 boquillas.

PUNTOS FUERTES

- La forma se mantiene incluso con una presión de aire elevada.
- Ideales para dirigir un chorro de aire con precisión.
- Prácticos para zonas de difícil acceso.
- Facilidad de instalación.
- Compatibilidad con todas nuestras boquillas de soplado.
- TO BS14 L, compatible con el adaptador BS14-Y.

DETERMINE SU REFERENCIA

1. Serie

TO BS

2. Conexión (gas)

14	Macho G1/4"
16	Macho G3/8"
21	Macho G1/2"

3. Longitud

L200	200 mm
L250	250 mm
L300	300 mm
L400	400 mm
L500	500 mm
L600	600 mm
L800	800 mm
L1000	1 000 mm

4. Materiales

Materiales para TO BS 14 L Acero al manganeso, Acero inoxidable, PVC. Materiales para TO BS 16 L y TO BS 21 L, Acero cromado

EJEMPLO. **Tipo de rampa**

TO BS14 L 200

Ejemplo:
Manguera Macho G1/4" con 200 mm de longitud

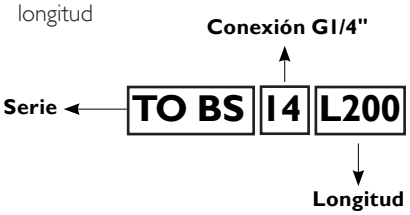

INFORMACIÓN TÉCNICA

Especificaciones

Aire comprimido	Aire comprimido filtrado sin lubricar, presión de 1 a 7 bar
Temperatura	Temperatura máxima de 80 °C
Material TO BS	Acero al manganeso, acero inoxidable y PVC para TO BS 14 L ---, Acero cromado y PVC para TO BS 16 L --- y TO BS 21 L ---
Material EMB	Cuerpo de aluminio, base de acero galvanizado, válvula de latón niquelado
Fuerza del imán	280 N

APLICACIONES

Pueden utilizarse con toda la gama de boquillas de soplado para facilitar su instalación y correcto funcionamiento.

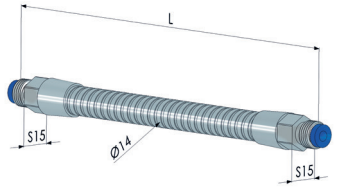

TO BS14 L--- Acero al manganeso

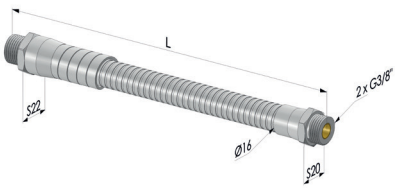

TO BS16 L--- Acero cromado

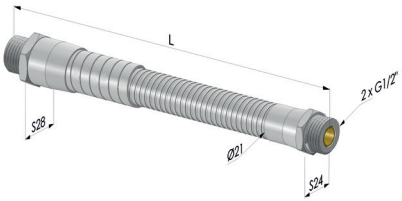

TO BS21 L--- Acero cromado

Compatible con los adaptadores BS 14 2Y, BS 14 3Y

Los valores se dan en milímetros

Fijados sobre una base magnética, los tubos flexibles orientables permiten dirigir el chorro de aire con mayor precisión.

Están disponibles en G1/4", G3/8" y G1/2". Prácticos en espacios de difícil acceso.

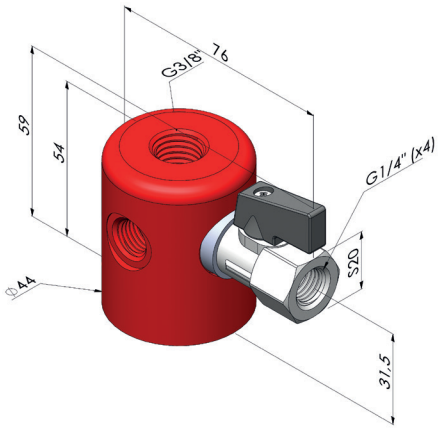

EMB 14 ■ Aluminio anodizado

- Base magnética
- Suministrada con 2 tapones macho cilíndricos hexagonales G1/4" y 1 tapón macho cilíndrico hexagonal con junta G3/8"

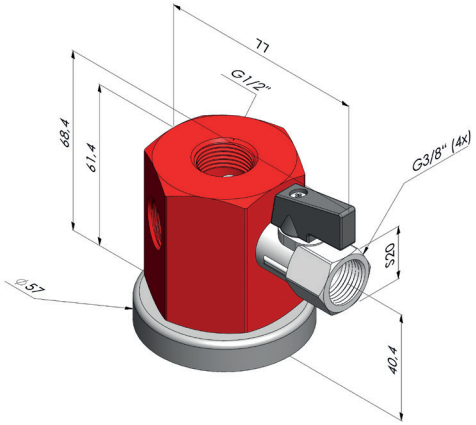

EMB 38 ■ Aluminio anodizado

- Base magnética
- Suministrada con 2 tapones macho cilíndricos hexagonales G3/8" y 1 tapón macho cilíndrico hexagonal con junta G1/2"

BLOQUES DE DISTRIBUCIÓN PARA BOQUILLAS

Serie BS 14 -Y

Para una mayor versatilidad, los adaptadores de la serie BS 14-Y aseguran la compatibilidad con las boquillas de chorro redondo macho G1/4".

Estos adaptadores permiten montar dos o tres boquillas simultáneamente, lo que aumenta la eficacia del soplado o cubre una zona más amplia sin multiplicar las instalaciones.

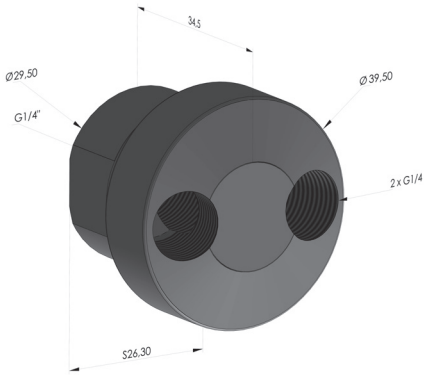

BS 14 2Y ■ Aluminio anodizado

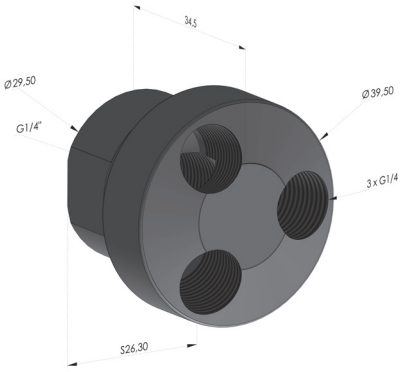

BS 14 3Y ■ Aluminio anodizado

INFORMACIÓNES TÉCNICAS

Referencia	Material	Opciones de montaje	Compatibilidad			Conexión	Peso (g)
BS 14 2Y	Aluminio anodizado	2 boquillas de soplado	BS 14 BS 14 ACI BS F14 BS 5 F14 BS 5 F14 ACI	BS 14-2 BS 14-2 ACI	TO BS14	G 3/8"	61
BS 14 3Y	Aluminio anodizado	3 boquillas de soplado				G 3/8"	56

Los valores se dan en milímetros

Cortinas de aire simple, doble y circulares

Aplicación en el cliente: RAC-2 5 l para el secado de los tapones de corcho después del embotellado.

PRINCIPIOS DE FUNCIONAMIENTO

La mínima cantidad de aire comprimido que escapa de la cortina de aire es expulsada a alta velocidad a través de una abertura de 0,1 mm presente a lo largo de todo el dispositivo. Se obtiene así una «lámina" que se mueve rápidamente arrastrando consigo todo el aire circundante hasta el punto deseado: el flujo de aire comprimido se amplifica 25 veces para RA, RA-2 y RAC y 50 veces para RA-2 DF.

APLICACIONES

Las cortinas de aire son ideales para realizar trabajos intensivos de enfriamiento de productos o limpieza de grandes cantidades de polvo, virutas, aceite, agua,... utilizando solo un volumen reducido de aire comprimido.

Aplicación en el cliente: RA-2 750 para el secado de las botellas antes del etiquetado.

PUNTOS FUERTES

Las cortinas de aire NOVACOM permiten enfriar o limpiar superficies grandes o cilíndricas sin generar ruido excesivo ni consumir aire de manera desproporcionada, como ocurre con los sistemas tradicionales de tubos abiertos o perforados. Como la cantidad de aire comprimido requerida es mínima, los niveles de ruido también se reducen. El ruido puede disminuirse hasta 50 dBA en comparación con otros sistemas tradicionales.

- Reducción del consumo de energía.
- Amplificación del flujo de aire y reducción del ruido.
- Retorno de inversión rápido.
- Imposibilidad de obstrucción.
- Cumplimiento de las normas de seguridad.

ESQUEMA DE PRINCIPIO DE LA BOQUILLA DE CHORRO PLANO

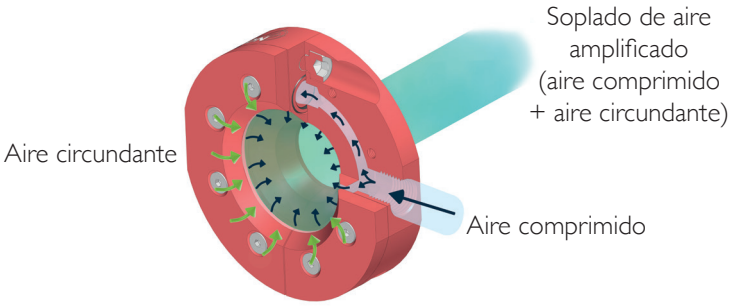

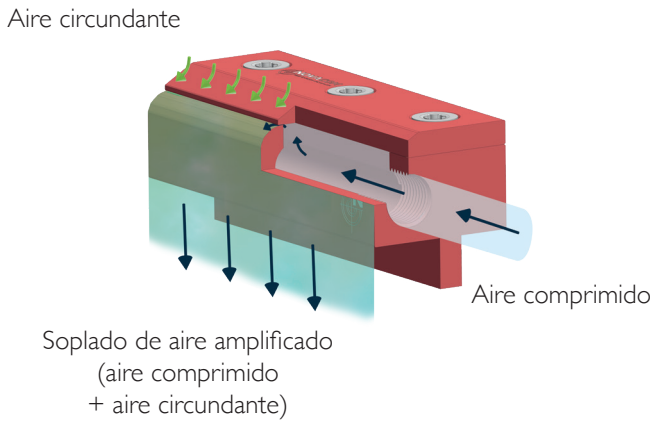

Los valores se dan en milímetros

Cortinas de aire de flujo simple

NOVACOM desarrolla y diseña, en Francia, cortinas de aire de flujo simple. Las cortinas de aire se utilizan para operaciones de soplado económico en una zona amplia, pero también para limpieza o enfriamiento. El aire comprimido de entrada genera un amplio flujo de aire, a alta velocidad, continuo y uniforme, que recorre su superficie.

Gracias al efecto Coandă, un fenómeno de la mecánica de fluidos, el aire ambiente es aspirado y se suma al caudal de aire inicial. También es posible utilizarlas para crear una barrera de aire para separar zonas de diferentes temperaturas o para evitar la contaminación cruzada.

Referencia	Presión (bar)	Consumo de aire (l/min)	Fuerza de empuje (N)		Nivel sonoro (dB)	Soplado (l/min)	Conexión	Peso (g)	Tempera-tura maxi de utilización
			a 150mm	a 450mm					
RA-3 80	6	450	2,2	2	85	**9000**	2x Hembra G1/4"	Aluminio anodizado : 133 Acero inoxidable 316L : 391	Aluminio anodizado : 150°C Acero inoxidable 316L : 260°C
RA-3 150		1150	8	7,3	90	**23000**	2x Hembra G1/4"	Aluminio anodizado : 241 Acero inoxidable 316L : 709	
RA-2 250		1300	9	8,5	90	**26000**	2x Hembra G1/4"	Aluminio anodizado : 538 Acero inoxidable 316L : 2040	
RA-2 300		1950	11,5	11	95	**39000**	2x Hembra G1/4"	Aluminio anodizado : 456 Acero inoxidable 316L : 1133	
RA-3 450		2580	15,1	14,8	95	**51600**	2x Hembra G1/4"	Aluminio anodizado : 664 Acero inoxidable 316L : 1953	
RA-3 600		2900	15,1	15	95	**72500**	4x Hembra G1/4"	Aluminio anodizado : 925 Acero inoxidable 316L : 2584	
RA-3 750		3600	15,9	15,5	95	**90000**	4x Hembra G1/4"	Aluminio anodizado : 1070 Acero inoxidable 316L : 3000	
RA-2 900		4000	16,3	15,9	95	**100000**	4x Hembra G1/4"	Aluminio anodizado : 1835 Acero inoxidable 316L : 3660	

Los valores se dan en milímetros

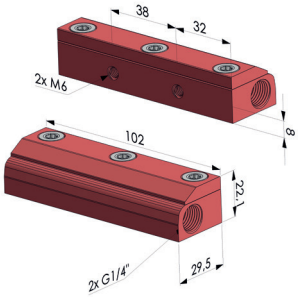

RA-3 80 Aluminio anodizado
RA-3 80 ACI Acero inoxidable 316L

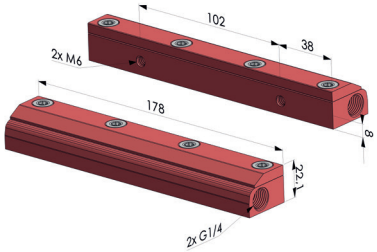

RA-3 150 Aluminio anodizado
RA-3 150 ACI Acero inoxidable 316L

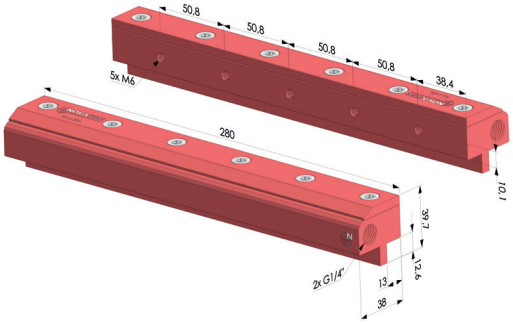

RA-2 250 Aluminio anodizado
RA-2 250 ACI Acero inoxidable 316L

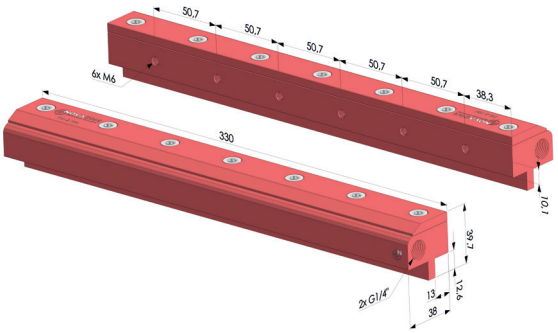

RA-2 300 Aluminio anodizado
RA-2 300 ACI Acero inoxidable 316L

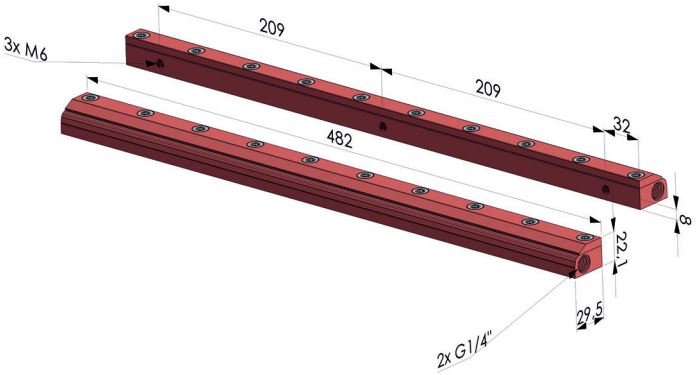

RA-3 450 Aluminio anodizado
RA-3 450 ACI Acero inoxidable 316L

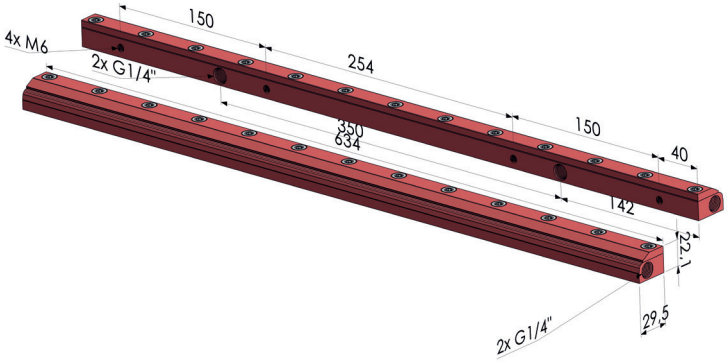

RA-3 600 Aluminio anodizado
RA-3 600 ACI Acero inoxidable 316L

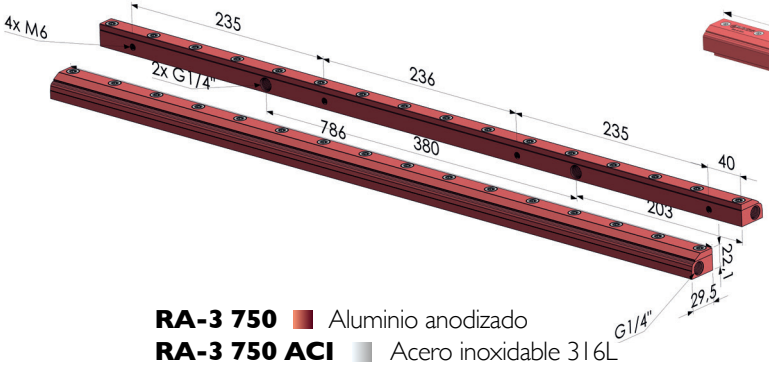

RA-3 750 Aluminio anodizado
RA-3 750 ACI Acero inoxidable 316L

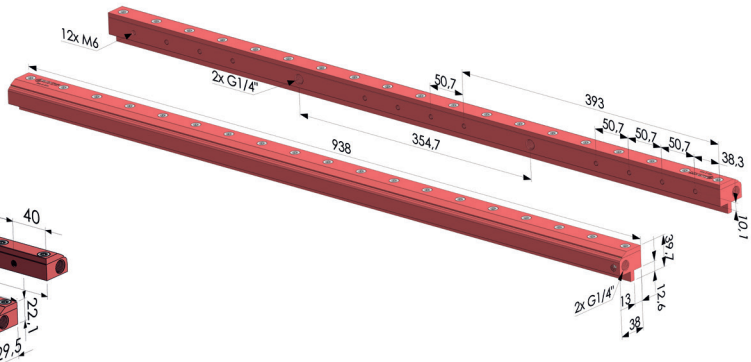

RA-2 900 Aluminio anodizado
RA-2 900 ACI Acero inoxidable 316L

Los valores se dan en milímetros

Cortinas de aire de doble flujo

Las cortinas de aire permiten cubrir una gran anchura con una lámina de aire. El doble flujo de aire liberado a alta velocidad es uniforme en toda la longitud de la cortina de aire.

Son ideales para aplicaciones de soplado y secado rápido. Las cortinas de aire de doble flujo amplifican el aire 50 veces.

Referencia	Presión (bar)	Consumo de aire (l/min)	Fuerza de empuje (N)		Nivel sonoro (dB)	Soplado (l/min)	Conexión	Peso (g)	Temperatura máxima de utilización
			a 150mm	a 450mm					
RA-2 150 DF	6	2100	11,8	10,5	95	**52500**	2x Hembra G3/8"	Aluminio anodizado : 575	Aluminio anodizado : 150°C
RA-2 250 DF		2900	13,5	12,8	95	**72500**	2x Hembra G3/8"	Aluminio anodizado : 905	
RA-3 300 DF		4200	23	18,7	99	**105000**	2x Hembra G3/8"	Aluminio anodizado : 1074	
RA-2 450 DF		6300	28	23	95	**157500**	2x Hembra G3/8"	Aluminio anodizado : 1565	
RA-3 600 DF		8200	29	25	95	**205000**	4x Hembra G3/8"	Aluminio anodizado. : 1340	
RA-3 750 DF		10600	30	26,5	99	**265000**	4x Hembra G3/8"	Aluminio anodizado : 1670	
RA-3 900 DF		12240	30	28,5	96	**306000**	4x Hembra G3/8"	Aluminio anodizado : 3032	

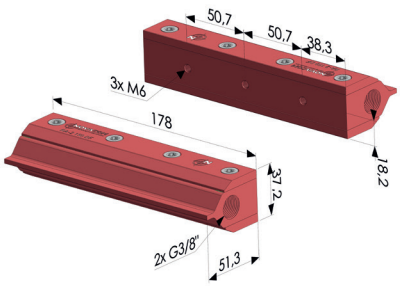

RA-2 150 DF Aluminio anodizado

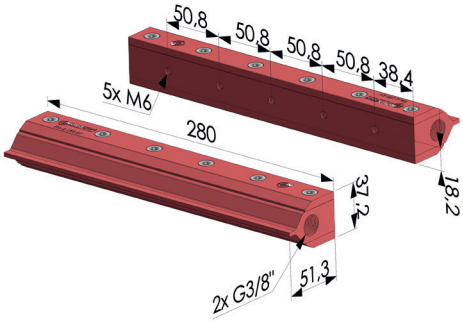

RA-2 250 DF Aluminio anodizado

Los valores se dan en milímetros

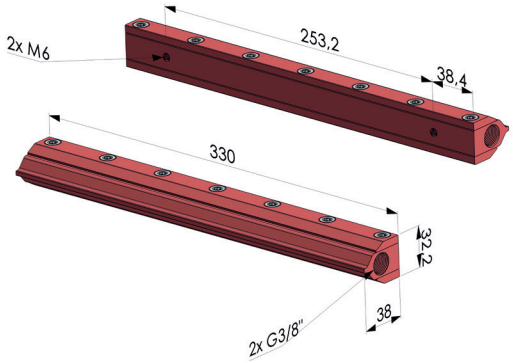

RA-3 300 DF Aluminio anodizado

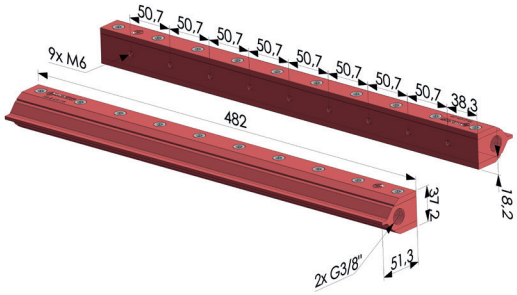

RA-2 450 DF Aluminio anodizado

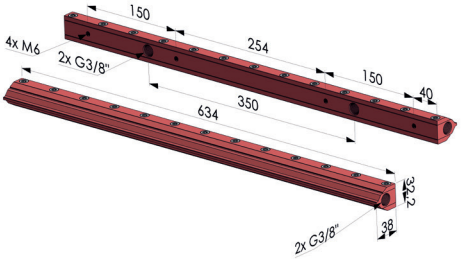

RA-3 600 DF Aluminio anodizado

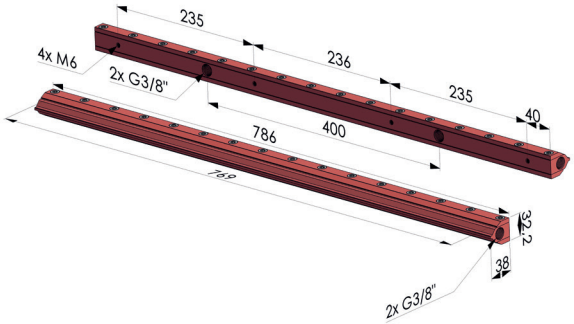

RA-3 750 DF Aluminio anodizado

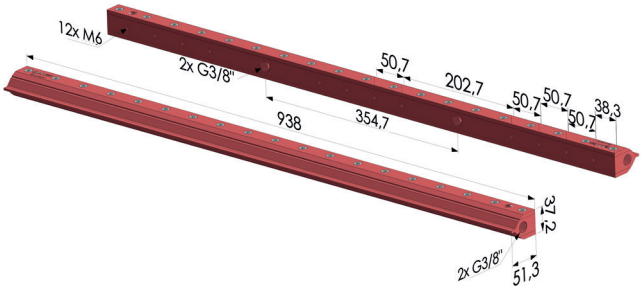

RA-3 900 DF Aluminio anodizado

Los valores se dan en milímetros

Cortinas de aire circulares

Las cortinas de aire circulares serie RAC-2 están diseñadas para el soplado, enfriamiento o limpieza de superficies cilíndricas, combinando eficiencia y bajo consumo de aire comprimido. Gracias a su diseño, permiten amplificar el flujo de aire, reduciendo al mismo tiempo el nivel de ruido.
El principio de funcionamiento se basa en una fina lámina de aire comprimido expulsada a gran velocidad a través de una ranura periférica. Este chorro rápido arrastra el aire circundante para crear un flujo continuo, homogéneo y direccional, ideal para tratar superficies redondeadas o tubulares.

Este fenómeno de amplificación por efecto Coandă asegura una acción eficaz sin necesidad de caudales elevados.
Las cortinas de aire RAC-2 son especialmente adecuadas para aplicaciones industriales que requieren un enfriamiento rápido, un soplado preciso o la eliminación de partículas, virutas, aceite o agua. Su uso optimiza el rendimiento reduciendo al mismo tiempo el consumo de energía.
Al limitar la presión necesaria, estos dispositivos también contribuyen a la disminución del nivel sonoro en comparación con los sistemas convencionales.

Referencia	Presión (bar)	Consumo de aire (l/min)	Fuerza de empuje (N)		Nivel sonoro (dB)	Soplado (l/min)	Conexión	Peso (g)	Temperatura máxima de utilización
			a 150mm	a 450mm					
RAC-2 25	6	1050	8,5	7,5	90	**26250**	Hembra G1/4"	Aluminio anodizado: 275 Acero inoxidable 316L : 756	Aluminio anodizado : 150°C Acero inoxidable 316L : 450°C
RAC-2 51		1450	12,5	11,5	90	**36250**	Hembra G1/4"	Aluminio anodizado : 390 Acero inoxidable 316L : 1080	
RAC-2 76		2150	20	19,5	90	**53750**	Hembra G1/4"	Aluminio anodizado : 500 Acero inoxidable 316L : 1400	
RAC-2 127		3200	16	16	90	**80000**	Hembra G3/8"	Aluminio anodizado : 832 Acero inoxidable 316L : 2380	
RAC-2 178		4350	28	26,5	90	**108750**	Hembra G3/8"	Aluminio anodizado : 1090 Acero inoxidable 316L : 3170	

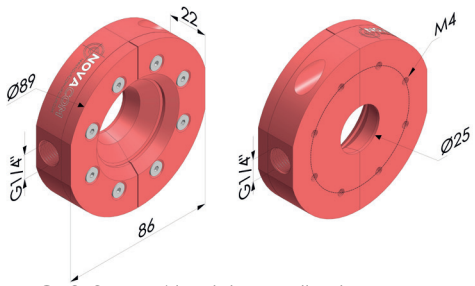

RAC-2 25 Aluminio anodizado
RAC-2 25 ACI Acero inoxidable 316L

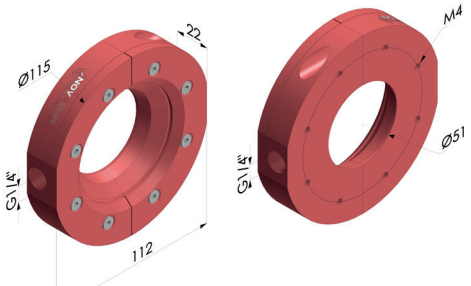

RAC-2 51 Aluminio anodizado
RAC-2 51 ACI Acero inoxidable 316L

Los valores se dan en milímetros

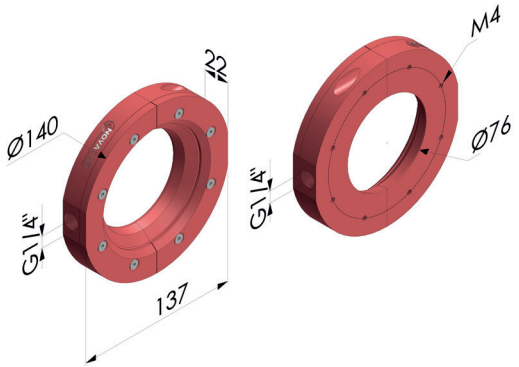

RAC-2 76 Aluminio anodizado
RAC-2 76 ACI Acero inoxidable 316L

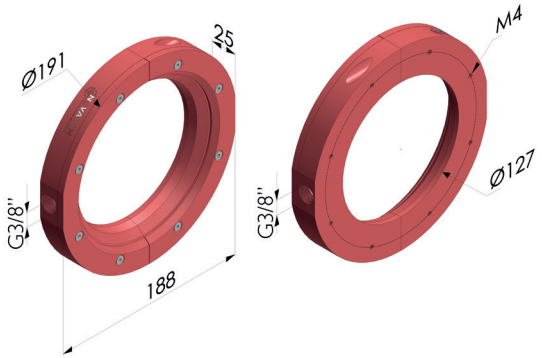

RAC-2 127 Aluminio anodizado
RAC-2 127 ACI Acero inoxidable 316L

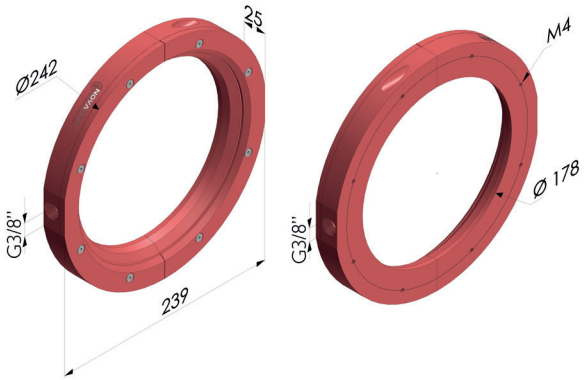

RAC-2 178 Aluminio anodizado
RAC-2 178 ACI Acero inoxidable 316L

Montaje de los RAC-2

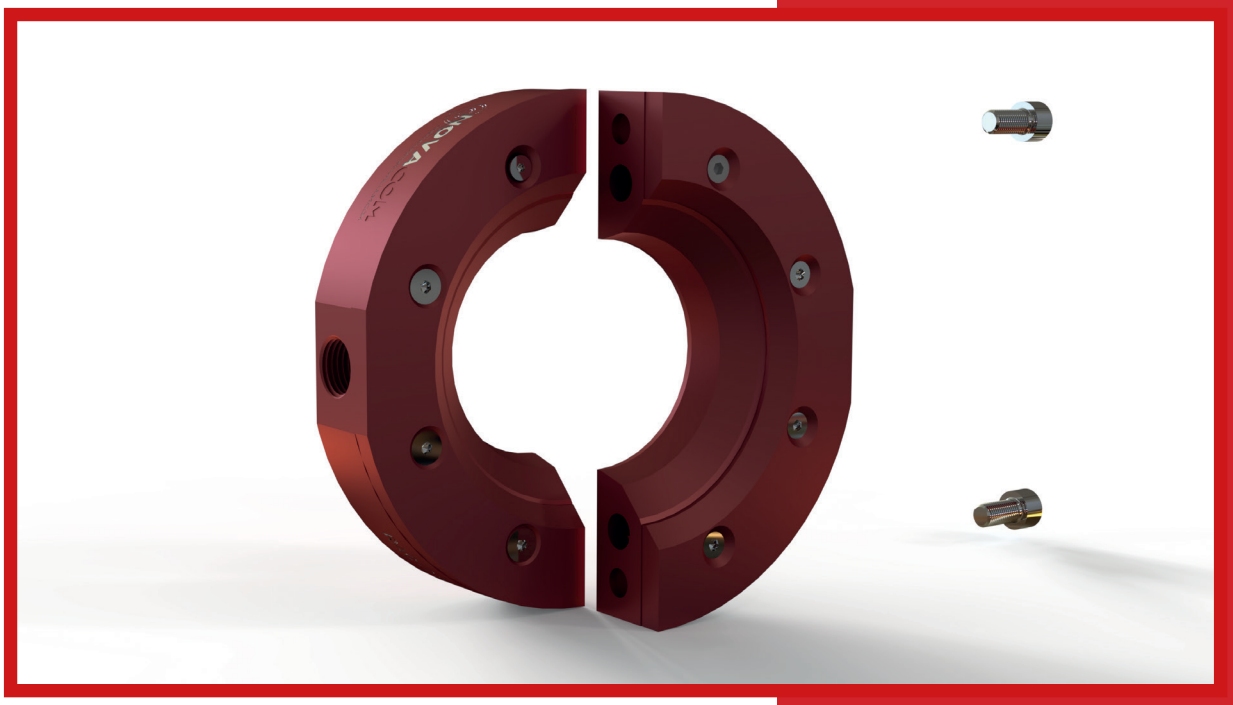

Los valores se dan en milímetros
www.novacom-vacio.es

Cortinas de aire ionizante

Las cortinas de aire ionizante serie RA ION permiten la neutralización de cargas electrostáticas y la expulsión de partículas no deseadas. Con una barra antiestática y una cortina de aire, las cortinas ionizantes pueden eliminar eficazmente el polvo y lograr una limpieza estática óptima.

ESPECIFICACIONES DEL RA ION

- Suministrado con 3 metros de cable
- Generador opciona
- Distancia entre los electrodos de descarga: 25 mm

HASTA -92% DE CONSUMO DE AIRE

Referencias	Presión (bar)	Consumo de aire (l/min)	Fuerza de empuje (N)		Nivel sonoro (dB)	Soplado (l/min)	Conexión	Peso (g)	Distancia de funcionamiento
			a 150mm	a 450mm					
RA ION 75	6	450	2,2	2	87	**9000**	2x Hembra G1/4"	334	30~150 mm*
RA ION 125		1300	8	7,3	90	**23000**	2x Hembra G1/4"	433	
RA ION 225		1300	9	8,5	93	**26000**	2x Hembra G1/4"	631	
RA ION 275		1950	11,5	11	95	**39000**	2x Hembra G1/4"	730	
RA ION 425		2580	15,1	14,8	95	**51600**	2x Hembra G1/4"	1030	
RA ION 575		2900	15,1	15	95	**72500**	2x Hembra G1/4"	1350	
RA ION 725		3600	15,9	15,5	95	**90000**	2x Hembra G1/4"	1640	
RA ION 875		4000	16,3	15,9	95	**100000**	2x Hembra G1/4"	1940	

* Datos de la barra ionizante no acoplada con la barrera fotoeléctrica

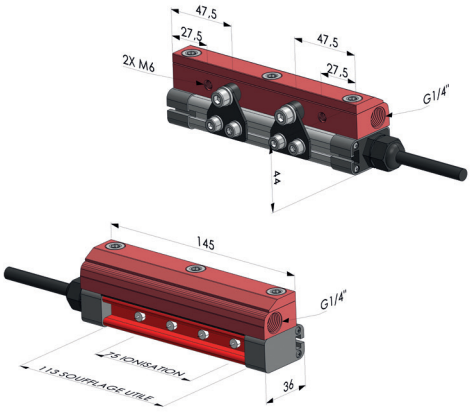

RA ION 75 Aluminio anodizado

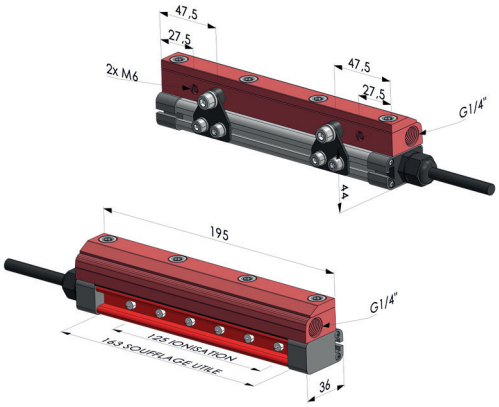

RA ION 125 Aluminio anodizado

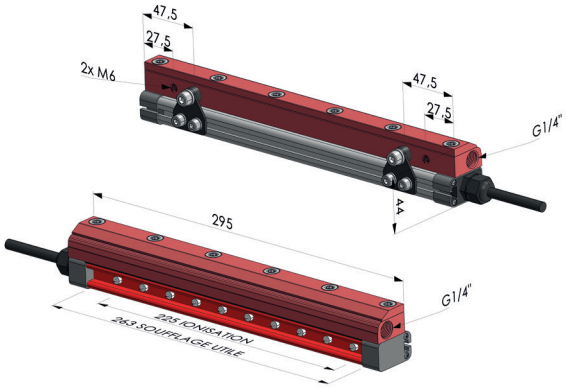

RA ION 225 Aluminio anodizado

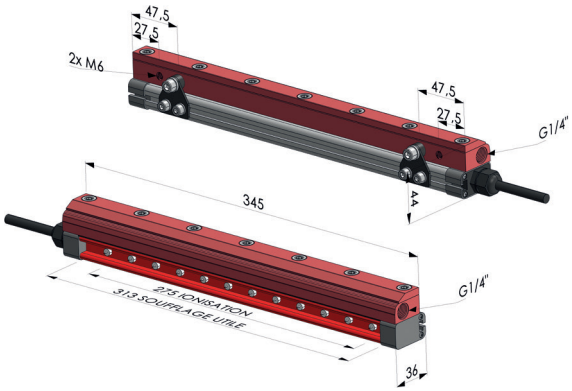

RA ION 275 Aluminio anodizado

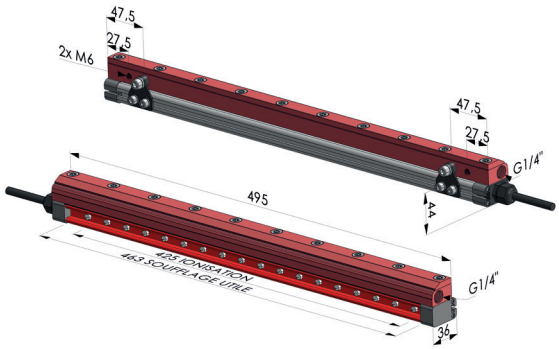

RA ION 425 Aluminio anodizado

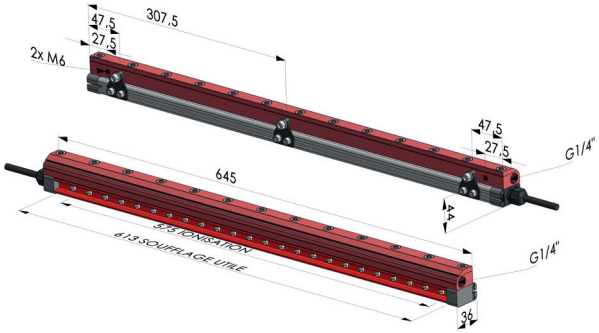

RA ION 575 Aluminio anodizado

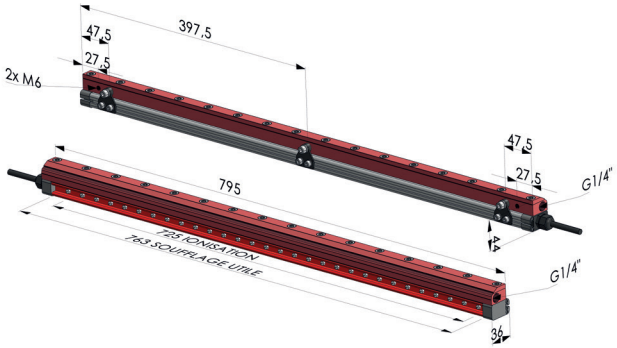

RA ION 725 Aluminio anodizado

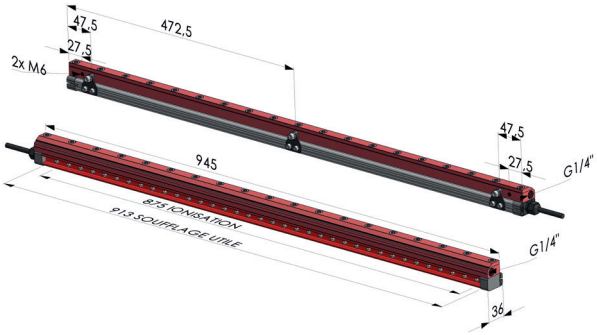

RA ION 875 Aluminio anodizado

Los valores se dan en milímetros

Generador ionizante

GENERADOR IONIZANTE

Para eliminar eficazmente el polvo y lograr una desincrustación estática óptima, se debe combinar una barra antiestática y una cortina de soplado para crear una cortina de aire ionizado. Esta cortina de aire ionizado permite, gracias a su potencia y alta concentración iónica, la neutralización de cargas electrostáticas y la expulsión de partículas indeseadas. Las barras antiestáticas funcionan emitiendo un campo eléctrico compuesto de iones positivos y negativos a través de puntas emisoras alimentadas por un generador de alta tensión. Así, los iones emitidos por las barras antiestáticas son atraídos por todos los materiales cargados cerca de la barra, lo que permite la neutralización de las cargas eléctricas. Las molestias electrostáticas quedan resueltas en la zona de acción de la barra (o de las barras antiestáticas).

Referencias	Dimensiones	Tensiones	Potencia	Corriente de salida	Salida	Puertos	Logitud cable	Material	Peso (kg)
RA ION GI 2	169x117x105,7mm	220V 50Hz	28W	4mA	5,6kV	2	3m	Acero inoxidable 316	2,600
RA ION GI 4	213x176x112mm		50W			4			4,885

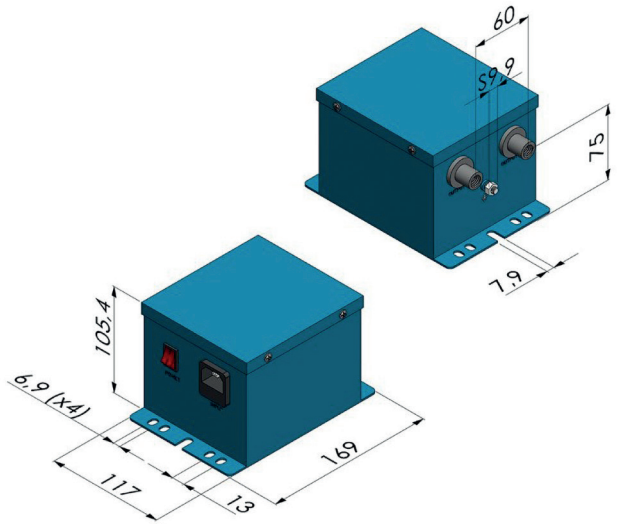

RA ION GI 2 Acero

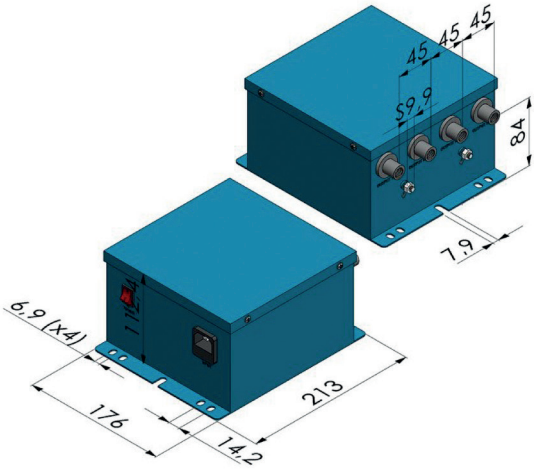

RA ION GI 4 Acero

Los valores se dan en milímetros

Medidor de campo electrostático

CDCS ION

El CDCS ION es un instrumento de medición de campo electrostático, especialmente diseñado para la detección de electricidad estática. También puede utilizarse para pruebas de equilibrio iónico. Utiliza un nuevo tipo de sensor de superficie sin contacto para medir el campo electrostático, lo que le permite detectar eficazmente la electricidad estática en objetos como plásticos, fibras químicas o pieles. Este instrumento de medición es fácil de usar y transportar. Es una herramienta indispensable en procesos antiestáticos y tratamientos electrostáticos.

PUNTOS FUERTES

- Detección rápida y fácil
- Conexión simple
- Lectura rápida

APLICACIONES

- Medición de campos electrostáticos
- Test de equilibrio ionico

Referencia	Alcance de detección		Tiempo de respuesta	Precisión de la medición	Precisión de la temperatura	Protocolo de comunicación	Fuente de alimentación	Peso (g)
	Modo de prueba de potencial electrostático	Modo de e quilibrio de iones						
CDCS ION	0 ~ ± 60kV	0 ~ ± 200V	<100 ms	± 5%	± 1,5	Comunicación CAN (función de comunicación RS485 opcional)	Pila de 9V	147

CDCS ION Resina antiestática (ABS + PC)

Los valores se dan en milímetros

Fijaciones para cortinas de aire

DESCRIPCIÓN

Las fijaciones RA FIX están disponibles en aluminio o en acero inoxidable 316L. Son compatibles con todos los modelos de cortinas de aire de flujo simple. Los soportes magnéticos PM 35757, compatibles con toda la gama de cortinas de aire NOVACOM (flujo simple y doble), permiten fijar fácilmente este imán a sus instalaciones gracias a sus tornillos M6.

VENTAJAS

- Montaje rápido.
- Compatibilidad con las series RA-2, RA ACI y RA ION.
- Recorrido regulable de 0 a 200 mm.
- Tornillos y pernos incluidos con la fijación.

Referencia	Compatibilidad	Tornillos y tuercas	Material	Fijación	Peso (g)
RA FIX 100	RA-2, RA-3, RA ION	4 tornillos CHC M6-30 y 4 tuercas hexagonales M6 autoblocantes en acero electrogalvanizado	Cuerpo en aluminio y eje central en latón niquelado	Regulable : 100 mm	118g x 2
RA FIX 100 ACI	RA-2 ACI		Cuerpo y eje central de acero inoxidable 316L		220g x 2
RA FIX 200	RA-2, RA-3, RA ION		Cuerpo de aluminio y eje central de latón niquelado	Regulable : 200 mm	143g x 2
RA FIX 200 ACI	RA-2 ACI		Cuerpo y eje central de acero inoxidable 316L		304g x 2
PM 35747	RA-2, RA-3, RA ION, RA-2 ACI	Tornillo M6 x 8 mm	Acero cromado y ferrita dura	Fuerza : 180 N	65g x 2
PM 35757	RA-2, RA-3, RA ION, RA-2 ACI	Tornillo M6 x 8 mm	Acero cromado y ferrita dura	Fuerza : 280 N	85g x 2

Las fijaciones RA FIX se venden en lotes de 2.
Los soportes magnéticos PM 35757 se venden por unidad.

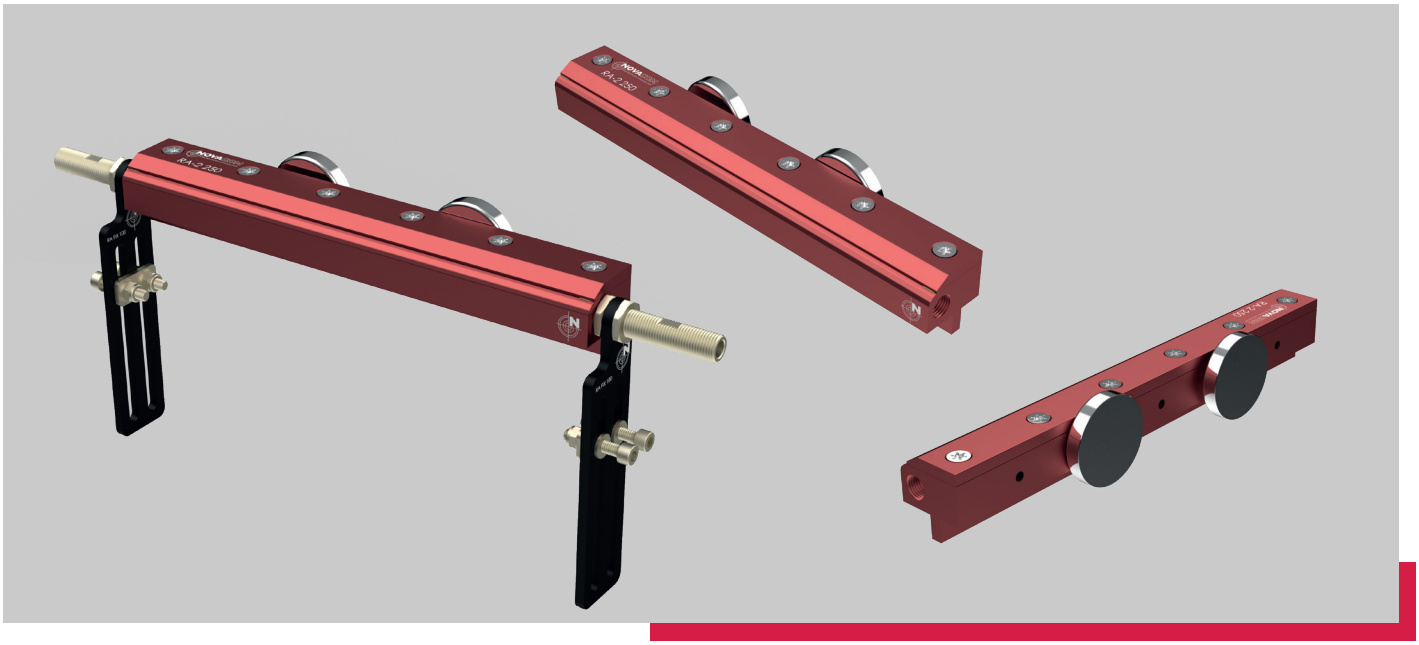

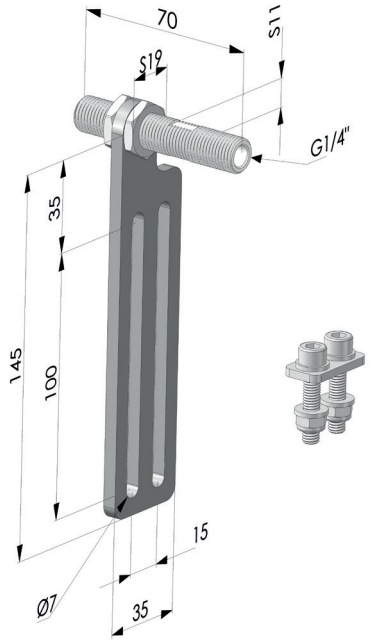

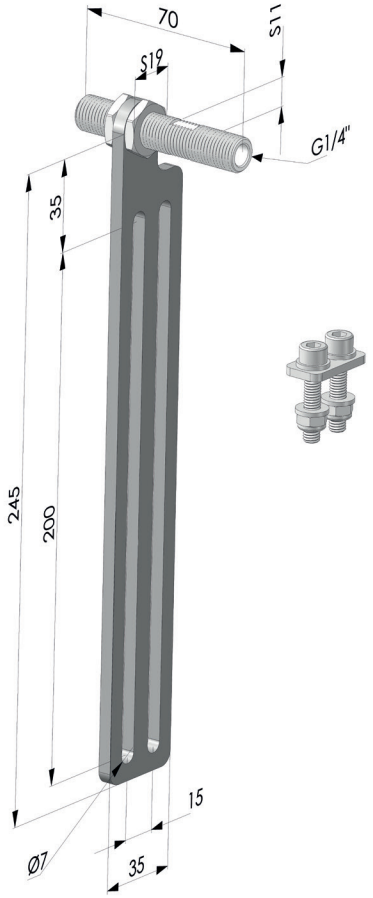

RA FIX 100 ■ Aluminio anodizado
RA FIX 100 ACI ■ Acero inoxidable

RA FIX 200 ■ Aluminio anodizado
RA FIX 200 ACI ■ Acero inoxidable

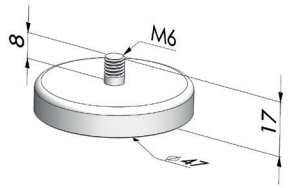

PM 35747 ■ Acero cromado

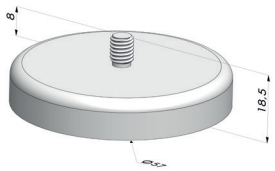

PM 35757 ■ Acero cromado

Los valores se dan en milímetros

Kit de fijaciones tubulares de las cortinas de aire de las series RA-2 y RA-3

DESCRIPCIÓN

Las fijaciones tubulares para cortina de aire RA FIX KIT TUBES son de aluminio. Son compatibles con todos los modelos de cortinas de aire de flujo simple (RA-2 y RA-3). Este kit está compuesto por:

- 5 tubos huecos de prolongación TPC A153
- 2 tubos huecos de prolongación TPC A152
- 2 bridas redondas para fijación en cruz BRFC A40
- 2 bridas perforadas angulares BPA A65
- 2 bridas paralelas BP 2020
- 2 conectores rápidos 4801 12 13

PUNTOS FUERTES

- Montaje rápido.
- Compatibilidad con las series RA-2, RA-3.
- Ángulo ajustable.

Referencia	Compatibilidad	Productos	Material	Peso (g)*
RA FIX KIT TUBE	RA-2 RA-3 RA ION	**TPC A153** × 5 **TPC A152** × 2 **BRFC A40** × 2 **BPA A65** × 2 **BP 2020** × 2 **4801 12 13** × 2	Fijación en Aluminio anodizado Racores rápidos en latón niquelado	909

*Peso neto sin cortina de aire

APLICACIONES

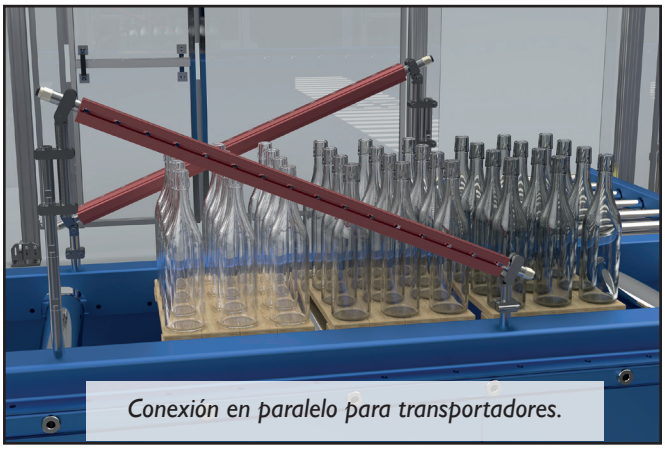

Conexión en paralelo para transportadores.

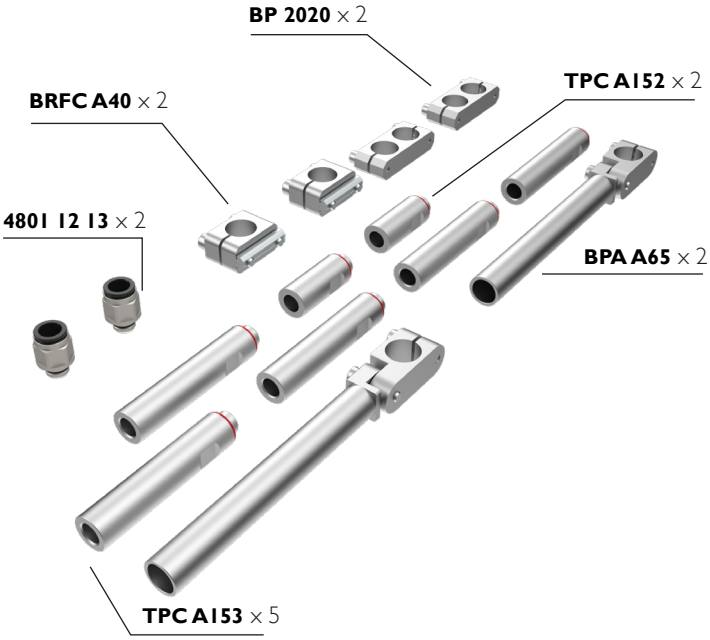

Los valores se dan en milímetros

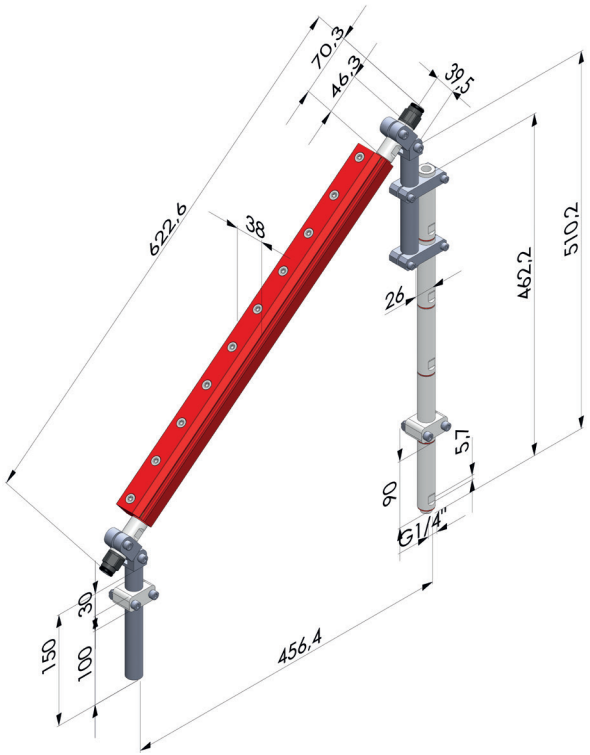

Montaje en RA-2 450

RA FIX KIT TUBE Aluminio anodizado

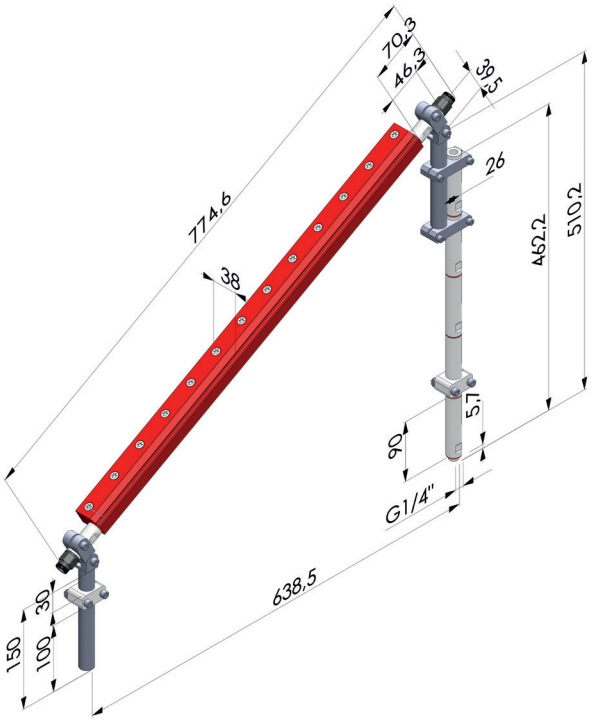

Montaje en RA-2 600

RA FIX KIT TUBE Aluminio anodizado

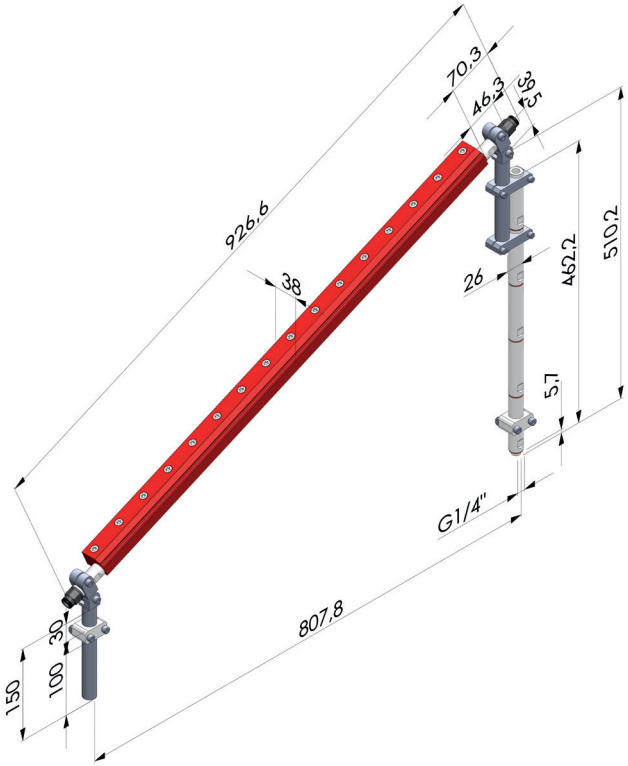

Montaje en RA-2 750

RA FIX KIT TUBE Aluminio anodizado

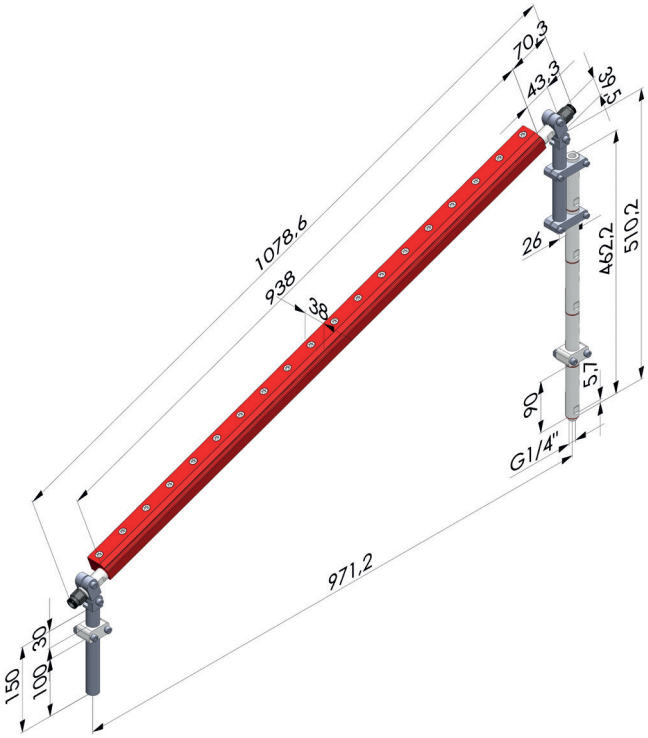

Montaje en RA-2 900

RA FIX KIT TUBE Aluminio anodizado

Los valores se dan en milímetros

Amplificadores de aire

Aplicaciones de los diferentes usos del amplificador de aire:

para el soplado

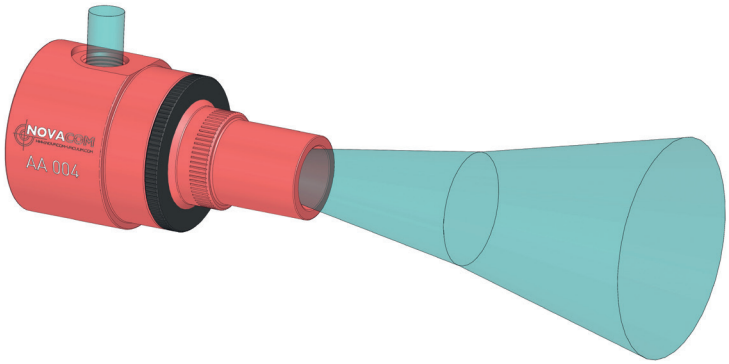

para la extracción de aire

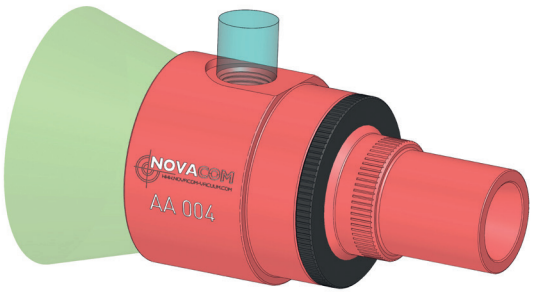

para la aspiración y el transporte en distancias cortas

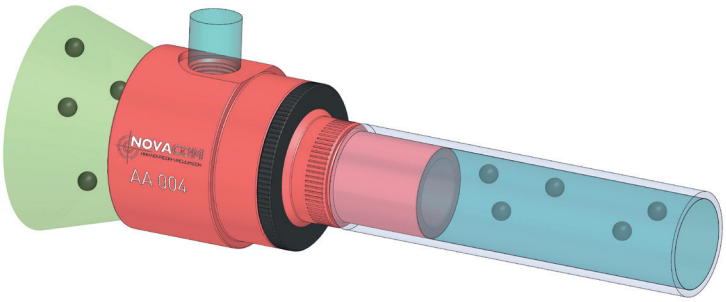

SOPLADO

Los amplificadores de aire NOVACOM son herramientas indispensables para una variedad de operaciones de soplado industrial, aprovechando el efecto Coanda para aumentar la eficiencia y la potencia.

Estos dispositivos pueden utilizarse para aumentar la velocidad del flujo de aire en aplicaciones como la limpieza, donde pueden desalojar escombros de manera más eficaz que el aire comprimido solo.

Además, gracias a la tecnología de amplificación de aire, reducen el consumo de energía, generando ahorros significativos.

Para operaciones de enfriamiento o secado, los amplificadores de aire NOVACOM pueden mejorar la distribución del aire, asegurando así un proceso más rápido y uniforme.

EXTRACCIÓN DE AIRE

Los amplificadores de aire NOVACOM son herramientas indispensablres, eficientes y seguras para operaciones de extracción de aire en diversas industrias.

Al aprovechar el efecto Coanda, estos dispositivos aspiran el aire ambiente cuando son alimentados con aire comprimido, y lo hacen sin piezas mecánicas móviles.

Son extractores particularmente eficaces en entornos extremos.

Además, su potencia de extracción puede aprovecharse para eliminar eficazmente humos, polvo y otras partículas en aplicaciones de limpieza industrial o ventilación.

ASPIRACIÓN PARA TRANSPORTE

Los amplificadores de aire NOVACOM pueden utilizarse para el transporte neumático de materiales y granulados.

Aprovechando el principio del efecto Coanda, estos dispositivos optimizan el uso del aire comprimido, proporcionando un flujo de aire potente para el movimiento eficaz de materiales.

En las operaciones de transporte neumático, los amplificadores de aire NOVACOM pueden utilizarse para transportar una amplia gama de materiales, desde polvos y plásticos hasta cereales, a largas distancias sin necesidad de sistemas mecánicos complejos.

Estos amplificadores garantizan una manipulación suave, lo que reduce los posibles daños a los productos.

DESCRIPCIÓN

NOVACOM desarrolla y diseña, en Francia, amplificadores de aire. Ideales para operaciones de soplado, transporte y evacuación de humos o vapores.

El aire comprimido de entrada produce un flujo de aire de alta velocidad, constante y uniforme, que recorre toda la superficie interna de los amplificadores de aire. Gracias al efecto Coandă, una particularidad de la mecánica de fluidos, el aire ambiental es aspirado, aumentando así el flujo de aire inicial. Gracias a su anillo de ajuste, regule fácilmente el caudal para satisfacer sus necesidades específicas.

ESQUEMA DE PRINCIPIO DEL AMPLIFICADOR DE AIRE

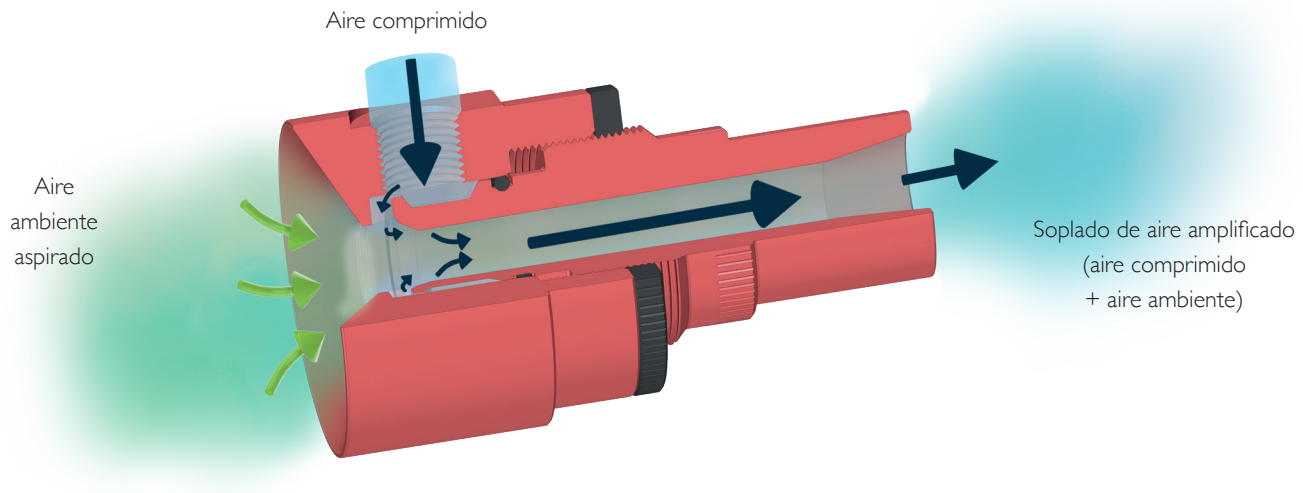

Los valores se dan en milímetros

www.novacom-vacio.es

Amplificadores de aire

Referencia	Presión (bar)	Consumo de aire (l/min)	Nivel sonoro (dB)	Aire ambiente aspirado (l/min)	Aire soplado amplificado (l/min)	Conector	Ø de paso	Peso (g)	Temperatura maxi de utilización
AA 004		550	87,5	**790**	**3600**	Hembra G1/8"	9,6 mm	Aluminio anodizado : 106 Acero inoxidable 316L : 315	Aluminio anodizado : 150°C Acero inoxidable 316L : 250°C
AA 008		950	85	**2860**	**5000**	Hembra G1/4"	21 mm	Aluminio anodizado : 180 Acero inoxidable 316L : 529	Aluminio anodizado: 150°C Acero inoxidable 316L :250°C
AA 015	**6**	1400	87	**3300**	**13960**	Hembra G3/8"	41 mm	Aluminio anodizado : 380 Acero inoxidable 316L : 1115	Aluminio anodizado : 150°C Acero inoxidable 316L : 250°C
AA 025		2000	90	**3350**	**28670**	Hembra G3/8"	57 mm	Aluminio anodizado : 550 Acero inoxidable 316L : 1615	Aluminio anodizado : 150°C Acero inoxidable 316L : 250°C
AA 030		2100	93	**3350**	**49230**	Hembra G1/2"	76 mm	Aluminio anodizado : 1234 Acero inoxidable 316L : 3627	Aluminio anodizado : 150°C Acero inoxidable 316L : 250°C

Los valores se dan en milímetros

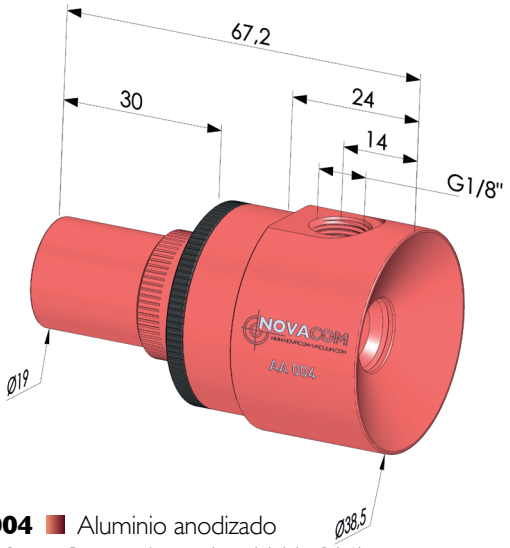

AA 004 Aluminio anodizado
AA 004 ACI Acero inoxidable 316L

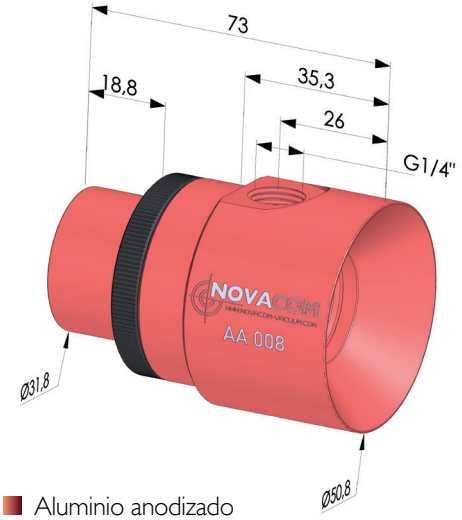

AA 008 Aluminio anodizado
AA 008 ACI Acero inoxidable 316L

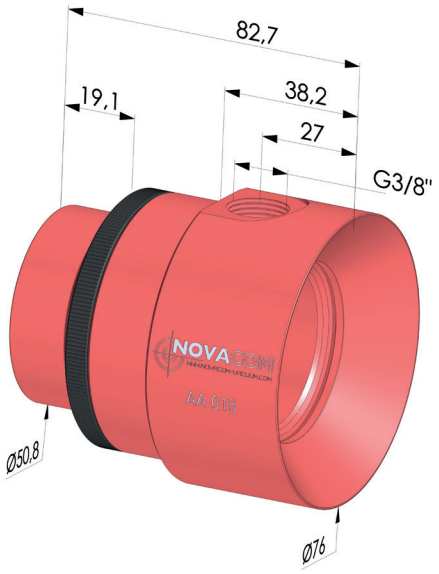

AA 015 Aluminio anodizado
AA 015 ACI Acero inoxidable 316L

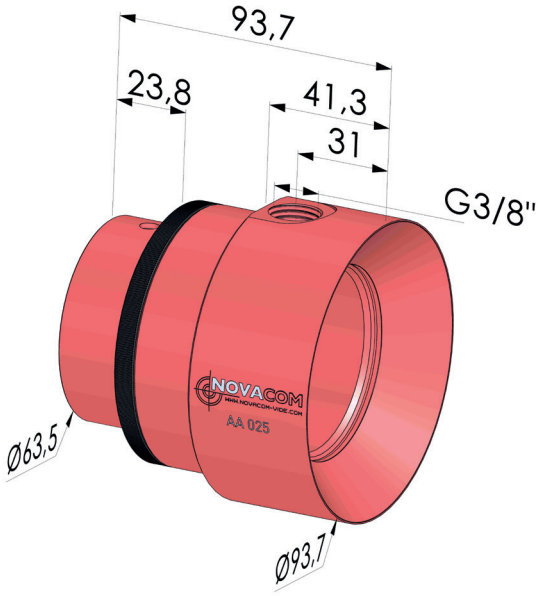

AA 025 Aluminio anodizado
AA 025 ACI Acero inoxidable 316L

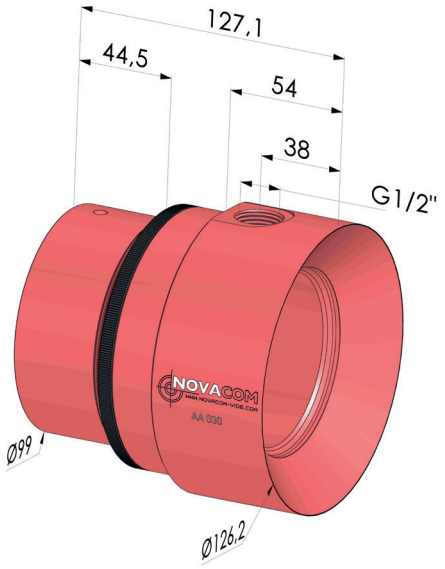

AA 030 Aluminio anodizado
AA 030 ACI Acero inoxidable 316L

Los valores se dan en milímetros

Amplificadores de aire con manguera flexible articulada

El amplificador de aire serie AA 015 TO de NOVACOM está diseñado para optimizar sus aplicaciones de aspiración y soplado. Equipado con un conducto flexible articulado y orientable 360°, permite dirigir con precisión el flujo de aire o aspiración donde sea necesario, sin pérdida de rendimiento. Su diámetro interior constante garantiza un caudal estable, incluso cuando el conducto flexible está doblado o reubicado.

El uso de un conducto flexible articulado presenta numerosas ventajas en el entorno industrial. En un puesto de soldadura, se puede orientar directamente hacia la fuente de humos para mejorar la calidad del aire y la seguridad de los operarios. En un taller de mecanizado, el conducto flexible se adapta a las zonas de producción de polvo fino y mantiene un flujo de aspiración constante, incluso cuando las condiciones de trabajo cambian. También se puede utilizar para el soplado dirigido, por ejemplo, para eliminar residuos de una pieza antes del embalaje o para enfriar una superficie localizada.

Esta configuración mejora la ergonomía y la practicidad diaria, a la vez que reduce el tiempo de ajuste. Sin piezas móviles eléctricas, el amplificador de aire con conducto flexible articulado ofrece una solución simple, económica y fiable para muchas aplicaciones industriales.

Referencia	Presión (bar)	Consumo de aire (l/min)	Nivel sonoro (dB)	Aire ambiente aspirado (l/min)	Aire soplado amplificado (l/min)	Conector	Ø de paso	Peso (g)	Temperatura maxi de utilización
AA 015 TO	**6**	1400	87	**3300**	**13960**	Hembra G3/8"	41 mm	Aluminio anodizado : 519	Aluminio anodizado : 65°C

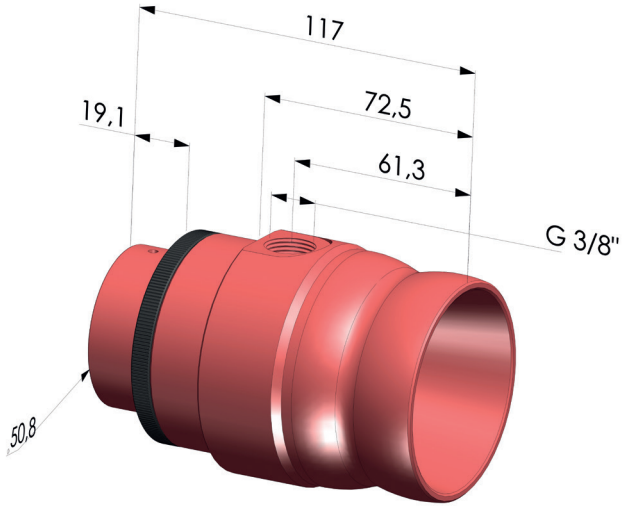

AA 015TO Aluminio anodizado
Peso : **519 g**

Los valores se dan en milímetros
www.novacom-vacio.es

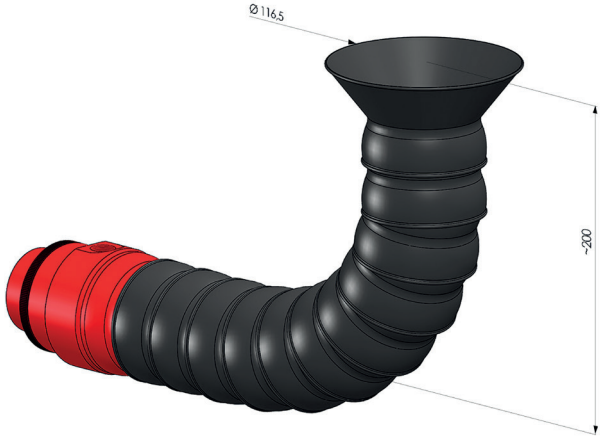

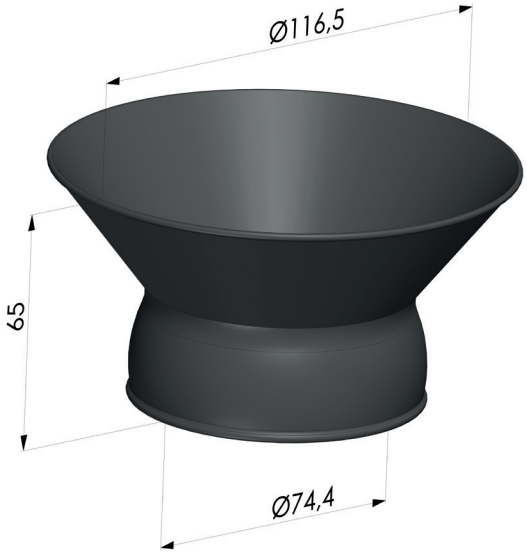

AA 015 TUB BRON ■ Polioximetileno
Peso : **54 g**

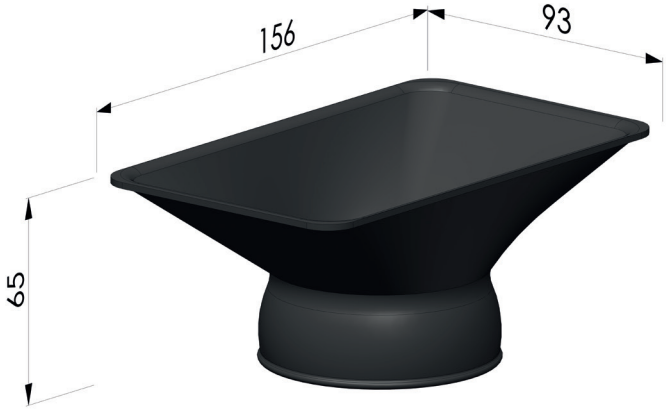

AA 015 TUB BREC ■ Polioximetileno
Peso : **41 g**

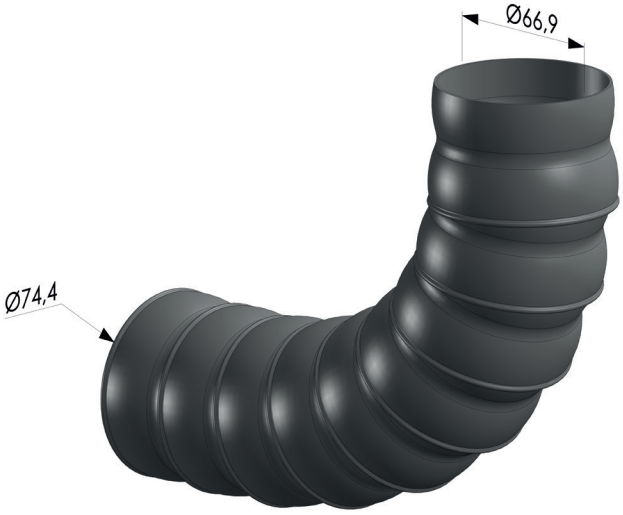

AA 015 TUB ■ Polioximetileno
Peso : **220 g**

Los valores se dan en milímetros
www.novacom-vacio.es

Amplificadores de aire
Accesorios

Los amplificadores se venden con los soportes.

REDUCTORES PARA AMPLIFICADORES DE AIRE: UNA CONEXIÓN SIMPLE Y RÁPIDA

Los reductores permiten conectar fácilmente los amplificadores de aire a las tuberías existentes. Aseguran una transición limpia entre diferentes diámetros de tuberías, sin alterar el rendimiento del sistema.
Utilizados en instalaciones de soplado o transporte neumático, facilitan la integración de los amplificadores de aire NOVACOM en las redes industriales.

Disponibles en varios tamaños y materiales (aluminio, acero inoxidable), estos accesorios garantizan un montaje rápido, seguro y duradero. Ofrecen una solución fiable para optimizar el funcionamiento de las líneas de producción, al tiempo que simplifican la instalación.

Referencia	Compatible	Material	Peso (g)
RED AA 008	AA 008	Aluminio anodizado	69
		Acero inoxidable 316L	205
RED AA 015	AA 0015	Aluminio anodizado	121
RED AA 025	AA 025	Aluminio anodizado	168
RED AA 030	AA 030	Aluminio anodizado	353

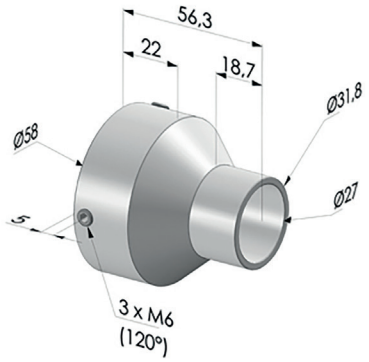

RED AA 008 Aluminio anodizado
RED AA 008 ACI Acero inoxidable 316L

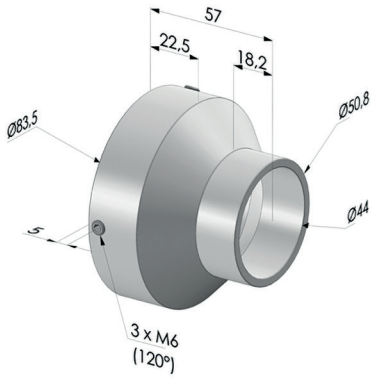

RED AA 015 Aluminio anodizado

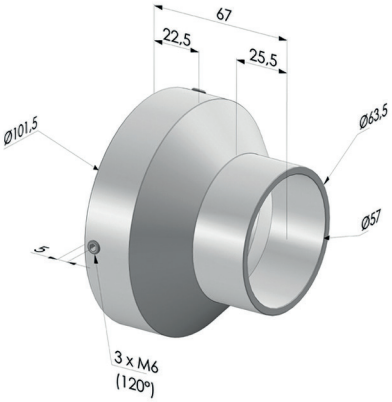

RED AA 025 Aluminio anodizado

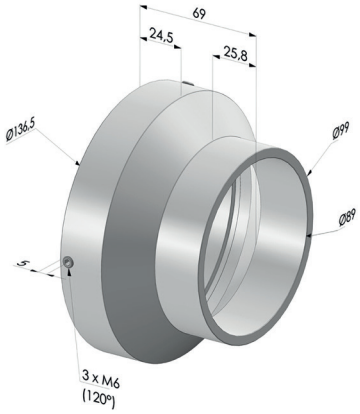

RED AA 030 Aluminio anodizado

Los valores se dan en milímetros
www.novacom-vacio.es

Referencia	Compatible		Material	Peso (g)
BRIDE AA 004	AA 004		Aluminio anodizado	6,3
BRIDE AA 004 ACI	AA 004 ACI		Acero inoxidable 316L	18,6
BRIDE AA 008	AA 008		Aluminio anodizado	10
BRIDE AA 008 ACI	AA 008 ACI		Acero inoxidable 316L	33
BRIDE AA 015	AA 0015	AA 0015 TO	Aluminio anodizado	20
BRIDE AA 015 ACI	AA 0015 ACI		Acero inoxidable 316L	57
BRIDE AA 025	AA 025		Aluminio anodizado	25
BRIDE AA 025 ACI	AA 025 ACI		Acero inoxidable 316L	60,2
BRIDE AA 030	AA 030		Aluminio anodizado	41
BRIDE AA 030 ACI	AA 030 ACI		Acero inoxidable 316L	92,7

Los amplificadores se venden con los soportes.

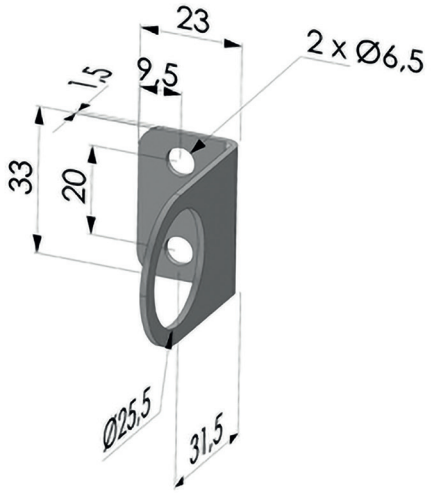

BRIDE AA 004 ■ Aluminio anodizado
BRIDE AA 004 ACI ■ Acero inoxidable 316L

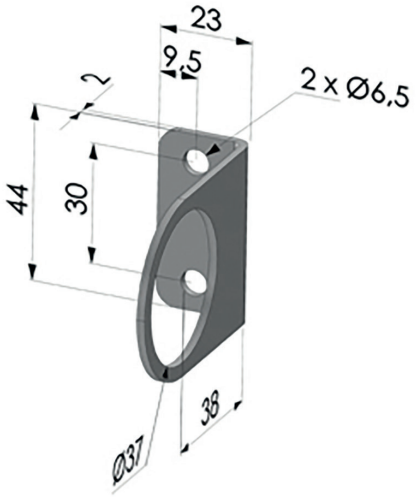

BRIDE AA 008 ■ Aluminio anodizado
BRIDE AA 008 ACI ■ Acero inoxidable 316L

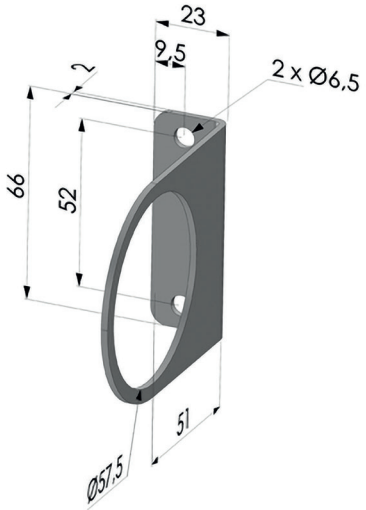

BRIDE AA 015 ■ Aluminio anodizado
BRIDE AA 015 ACI ■ Acero inoxidable 316L

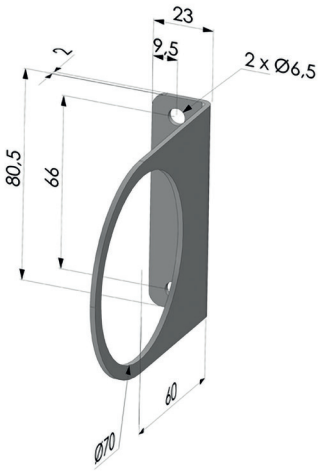

BRIDE AA 025 ■ Aluminio anodizado
BRIDE AA 025 ACI ■ Acero inoxidable 316L

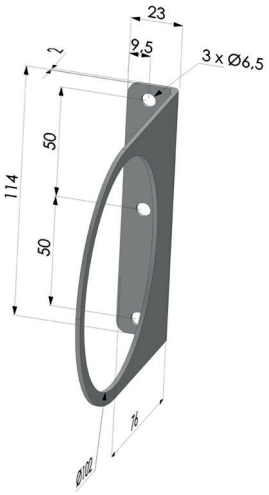

BRIDE AA 025 ■ Aluminio anodizado
BRIDE AA 025 ACI ■ Acero inoxidable 316L

Los valores se dan en milímetros

Tubos de aspiración
Cánula de CANDAS

DESCRIPCIÓN

El sistema de aspiración de la serie CANDAS actúa como un sencillo transportador neumático portátil. Es adecuado tanto para trayectos largos como para recorridos cortos. No requiere corriente eléctrica, ni siquiera para los órganos de mando o de control. Gracias a una válvula de presión, es posible regular el caudal de los productos transportados hasta un valor de 5 kg por minuto. El sistema de carga no utiliza electricidad, dispositivos de conmutación ni detectores de nivel.

ESQUEMA DE PRINCIPIO DEL AMPLIFICADOR DE AIRE

PUNTOS FUERTES

- Limpieza muy fácil y rápida (facilita los cambios de materiales a transportar)
- Sin averías ni tiempos de inactividad
- Puesta en marcha muy rápida
- Fácil de manejar y sin mantenimiento
- Capacidad de transporte de 0 a 5 kg/min para un transporte de varios metros
- Sistema completo con válvula de cierre, tubo y manguera, orificio de descarga a 180°
- Tubo de ø 38 mm,
- Longitud 3 m
- PVC apto para uso alimentario

SECTORES DE ACTIVIDAD

- **Plásticos**
- **Agroalimentario**
- **Cosmética**
- **Farma/química**

APLICACIONES

- Transporte de polvos, gránulos, esferas, virutas, ...

ESQUEMA DE PRINCIPIO DEL AMPLIFICADOR DE AIRE

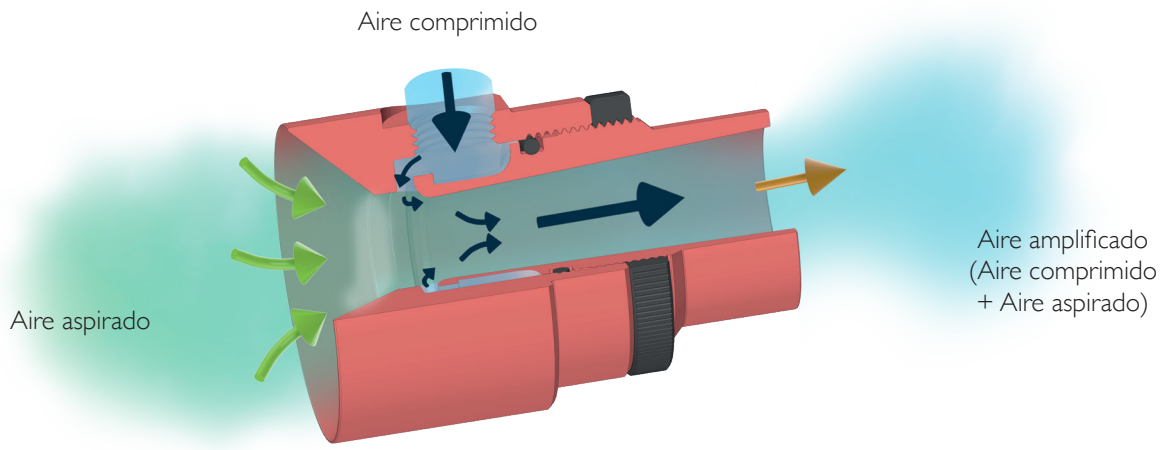

Este sistema de transporte neumático ha sido diseñado para el traslado de gránulos plásticos de manera sencilla. Compacto y fácil de instalar, se adapta directamente a las máquinas de moldeo por inyección, pero también a aplicaciones de transporte en los sectores agroalimentario, farmacéutico y cosmético, y es adecuado tanto para trayectos cortos como para distancias más largas. Totalmente autónomo, no requiere ninguna alimentación eléctrica, ni para su funcionamiento ni para su control o mando.

Gracias a una válvula de presión integrada, el usuario puede ajustar fácilmente el caudal del producto transportado hasta 5 kg por minuto, según las necesidades del proceso. Este control permite una alimentación regular de las máquinas, optimizando al mismo tiempo el consumo de aire comprimido (950 l/min a 6 bar).

Una de las principales ventajas de este sistema es su gran simplicidad de uso. La puesta en marcha es inmediata, sin ajustes complejos ni instalación pesada. Su limpieza es rápida, lo que facilita los cambios de material y reduce los tiempos de parada de producción. Robusto y sin piezas de desgaste, no requiere mantenimiento particular, eliminando así los riesgos de averías o tiempos de inactividad.

El sistema se entrega completo: válvula de cierre, tubo y manguera de impulsión*, orificio de descarga a 180°. Su longitud estándar es de 3 metros, con la posibilidad de suministrar longitudes específicas bajo pedido. Este transportador neumático ofrece así una solución económica, práctica y duradera para la alimentación de gránulos plásticos en las máquinas de producción.

Referencia	**Presión (bar)**	**Consumo de aire (l/min)**	**Nivel sonoro (dB)**	**Aire ambiente aspirado (l/min)**	**Aire soplado amplificado (l/min)**	**Conector**	**Ø de paso**	**Peso (g)**	**Temperatura maxi de utilización**
CANDAS 008 ACI 316L	**6**	950	85	**2860**	**5000**	Hembra G1/4"	21 mm	Acero inoxidable 316L : 3175	Acero inoxidable 316L : 80°C

*Tubo Ø 38 mm, longitud 3 m, PVC apto para uso alimentario

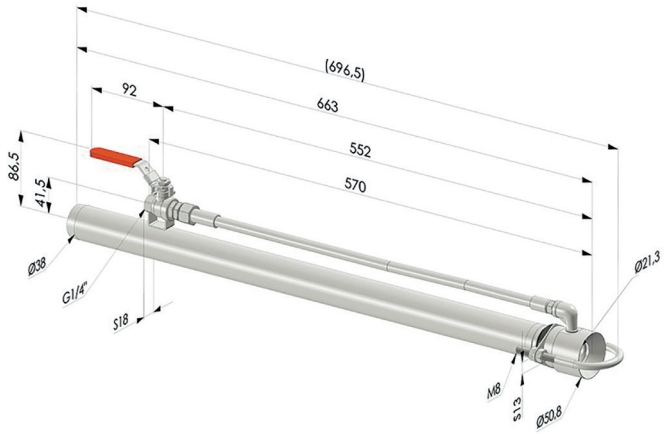

CANDAS 008 ACI 316L Acero inoxidable 316L

Los valores se dan en milímetros

Desarrollo a medida en I+D

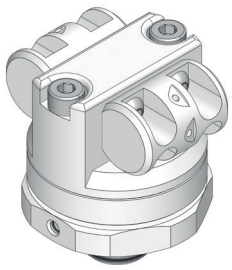

BOQUILLAS DE SOPLADO ROTATIVAS

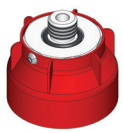

La cubierta protectora

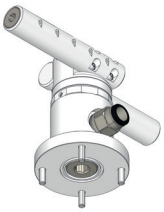

El soporte

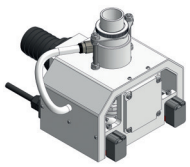

El cajón de soplado rotativo ionizante aspirante

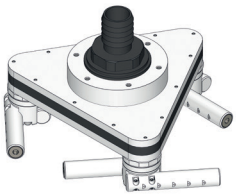

El cajón de soplado rotativo

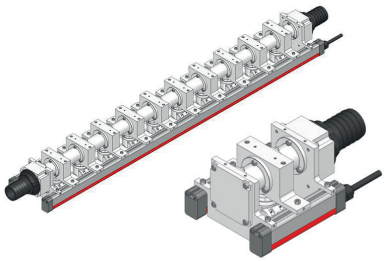

El cajón de soplado rotativo ionizante

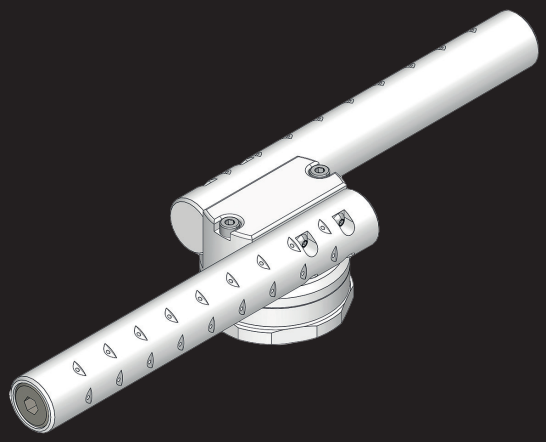

NOVACOM SE ADAPTA A SUS NECESIDADES PARA CREAR PIEZAS ESPECÍFICAS.

Las boquillas de soplado rotativas NOVACOM están especialmente desarrolladas para responder a las exigencias técnicas precisas de los procesos industriales que requieren una limpieza, un secado o un desempolvado de alto rendimiento. Gracias a su innovador sistema, estas boquillas giran por efecto del aire comprimido y están equipadas con boquillas de chorro plano, asegurando así un barrido óptimo y homogéneo de las superficies tratadas.
Este diseño único garantiza la máxima eficacia, incluso en piezas complejas o de difícil acceso. Muy apreciadas en aserraderos, en componentes electrónicos y para la limpieza de depósitos, permiten eliminar eficazmente el polvo y los residuos de madera de las tablas y materiales al final de la producción, mejorando la calidad del producto final y protegiendo la salud de los operarios.

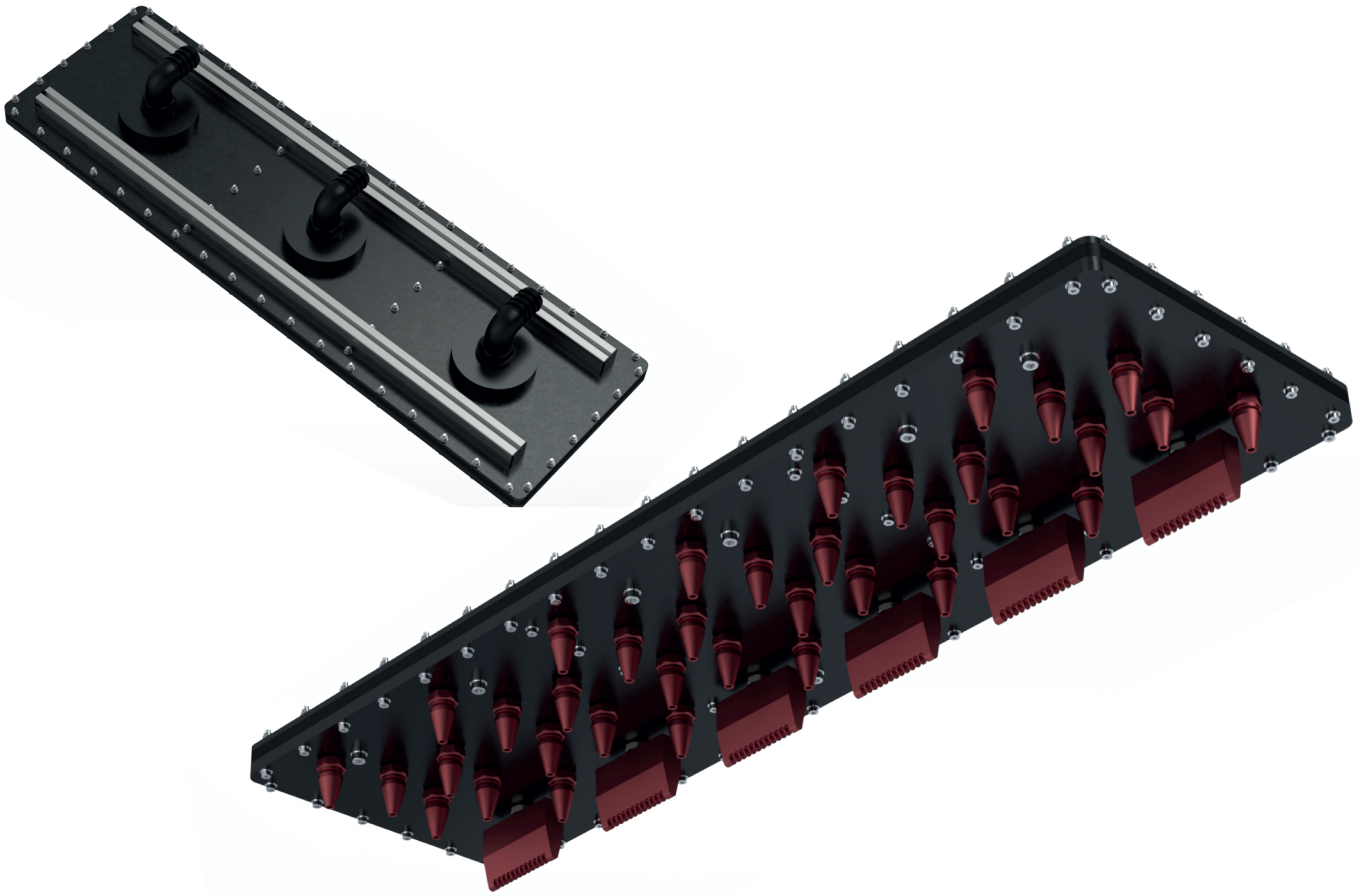

CAJA DE SOPLADO JD

El proyecto JD ilustra el saber-hacer de NOVACOM en el diseño de soluciones de soplado a medida para entornos industriales exigentes. El objetivo: desarrollar un sistema capaz de limpiar eficazmente las culatas de tractores eliminando aceites y virutas de mecanizado, respetando al mismo tiempo las limitaciones de la línea de producción. Para ello, nuestro departamento de ingeniería diseñó un cajón de soplado perfectamente integrado en el proceso existente, asociado a una rampa de soplado que mantiene las virutas en su lugar para evitar cualquier contaminación de la línea.

Las boquillas de soplado, seleccionadas entre nuestras gamas de chorro plano, redondo o económico, se colocaron estratégicamente para apuntar a las zonas críticas y garantizar una limpieza precisa y eficiente.

Supervisado de la A a la Z por nuestro equipo técnico y comercial, este proyecto se benefició de un acompañamiento personalizado y de un diálogo constante con el cliente. Esta colaboración pone de relieve la capacidad de NOVACOM para ofrecer equipos innovadores, fiables y perfectamente adaptados a las realidades de producción de sus clientes.

OTROS PROYECTOS A MEDIDA EN DESARROLLO

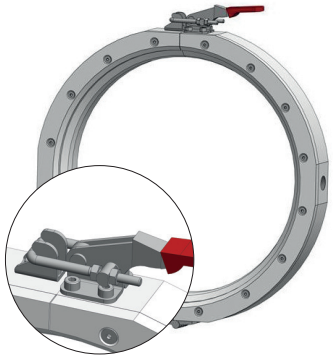

RAC-2 250

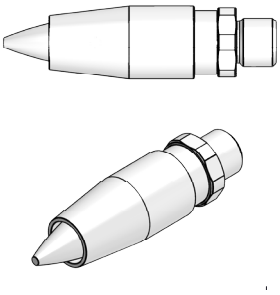

BS 14 R

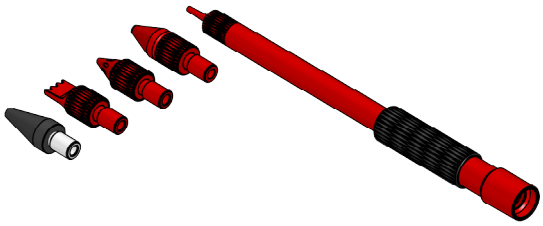

STY SOU

> PARA OBTENER MÁS INFORMACIÓN Y DETALLES TÉCNICOS, **PÓNGASE EN CONTACTO CON NUESTRA OFICINA DE DISEÑO Y NUESTROS TÉCNICOS ESPECIALIZADOS** EN LA DIRECCIÓN **: INFO@NOVACOM-GRP.COM**

Los valores se dan en milímetros

NOVACOM EN TODA EUROPA

Nuestros expertos se movilizan para responder lo antes posible a sus necesidades, tanto si se encuentra en Francia como en Europa.

Francia
Z.A. de Sars et Rosières
30, rue de l'épau
59230 ROSULT - Francia
Tél. : +33 (0)3 27 30 53 53
N.° de IVA : FR57 381 120 484
contact@novacom-vide.com

Alemania
NOVACOM GmbH
Konrad-Adenauer Ufer 71
50668 Colonia - Alemania
Tél: +49 221 677 838 519
N.° de IVA: DE296 973 503
info@novacom-grp.com

Italia
Bolonia
Tél: +33 (0)3 27 30 53 53
info@novacom-grp.com

España
Barcelona
Tél: +33 (0)3 27 30 53 53
info@novacom-grp.com

Encuéntranos en:

Desde 1991 NOVACOM®
WWW.NOVACOM-VACIO.ES