Code : **71 27-- A**

Ventosa Plana Serie 7 Ø 27MM

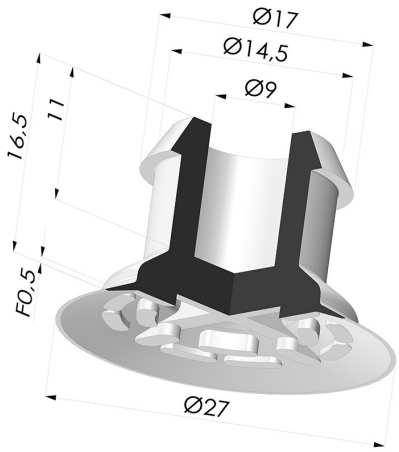

INFORMACIÓN TÉCNICA

Altura (en mm) :	16.5
Categoría :	Planos
Diámetro del labio :	27 mm
Diámetro interior del cuello :	9 mm
Flecha :	0.5 mm
Forma :	Plana
Fuerza horizontal :	26 N
Fuerza vertical :	13 N
Gama :	Ventosa
Número de fuelles :	0.5 fuelle
Serie :	7

Variantes:

Referencia de la variante:
71 27CN A
- Color: Marrón certificación alimentaria FDA
- Dureza Shore: SH35
- Materiales: Caucho natural

Referencia de la variante:
71 27SLT A
- Color: Translúcido certificación alimentaria CE
- Dureza Shore: SH60
- Materiales: Silicona

Referencia de la variante:
71 27SLDB A
- Color: Azul certificación alimentaria CE
- Dureza Shore: SH40
- Materiales: Silicona detectable

Guía de materiales:

	Material	Código	Resistencia a temperatura (°C)	Flexibilidad	Resistencia a la abrasión	Resistencia UV/Intemperie	Resistencia a aceites	Compatibilidad alimentaria	Test de migración
	Caucho natural Marrón certificación alimentaria FDA	CN	-20/+70	✓✓✓	✓✓	✗✗	✗✗	FDA **	✗
	Silicona Translúcido certificación alimentaria CE	SLT	-60/+250	✓✓✓	✗	✓✓✓	✗	FDA **	✗
	Silicona detectable Azul certificación alimentaria CE	SLDB	-60/+250	✓✓✓	✗	✓✓✓	✗	FDA **	A, B, D2

Las solicitudes de certificados FDA y/o CE deben realizarse OBLIGATORIAMENTE en el momento del pedido. Una solicitud posterior conllevará costes adicionales. Para responder a las expectativas de nuestros clientes industriales, NOVACOM dispone del mayor abanico de materiales elastoméricos o termoplásticos. También podemos desarrollar nuevos materiales según un pliego de condiciones preciso, para resolver aplicaciones específicas de nuestros clientes.

✓✓✓ Excelente | ✓✓ Buena | ✓ Media | ✗ Baja | ✗✗ No recomendado

*Es posible solicitar certificado FDA y/o CE en diversas referencias en el momento del pedido; consúltenos.

** Certificación de contacto alimentario: (CE) 1935/2004 - (FDA) 21 CFR 177.2600

*** Certificación de contacto alimentario: (CE) 10/2011 - (FDA) 21 CFR

Productos relacionados:

Conexión Desmontable Hembra G1/4"

Referencia del producto: DS

Conexión Desmontable Macho G1/4"

Referencia del producto: ES

E-mail: info@novacom-grp.com
Z.A. de Sars et Rosières - 30, rue de l'épau - 59230 ROSULT - France
Teléfono. : +33 (0)3 27 30 53 53
VAT Number : FR57 381 120 484