Code : **8SP 20-- A**

Ventosa 1.5 Fuelles Série 8SP Ø 20MM

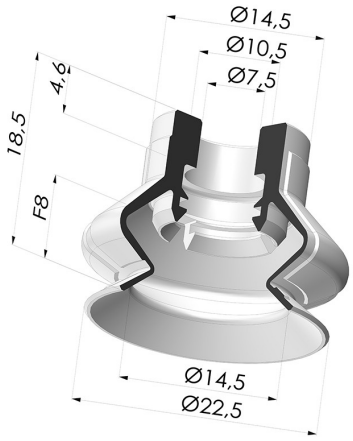

INFORMACIÓN TÉCNICA

Altura (en mm) :	18.5
Forma :	1,5 fuelles
Diámetro interior del cuello :	8 mm
Diámetro exterior :	22 mm
Fuerza horizontal :	17 N
Fuerza vertical :	8.5 N
Flecha :	8 mm

Variantes:



Referencia de la variante:
8SP 20TPU A
- Color: Translúcido
- Dureza Shore: SH70
- Materiales: Poliuretano termoplástico

Guía de materiales:

	Material	Código	Resistencia a temperatura (°C)	Flexibilidad	Resistencia a la abrasión	Resistencia UV/Intemperie	Resistencia a aceites	Compatibilidad alimentaria	Test de migración
	Poliuretano termoplástico Translúcido (Shore SH70)	TPU	-20/+80	✓	✓✓✓	✓	✓✓	✗	✗

Las solicitudes de certificados FDA y/o CE deben realizarse OBLIGATORIAMENTE en el momento del pedido. Una solicitud posterior conllevará costes adicionales. Para responder a las expectativas de nuestros clientes industriales, NOVACOM dispone del mayor abanico de materiales elastoméricos o termoplásticos. También podemos desarrollar nuevos materiales según un pliego de condiciones preciso, para resolver aplicaciones específicas de nuestros clientes.

✓✓✓ Excelente | ✓✓ Buena | ✓ Media | ✗ Baja | ✗✗ No recomendado

*Es posible solicitar certificado FDA y/o CE en diversas referencias en el momento del pedido; consúltenos.
** Certificación de contacto alimentario: (CE) 1935/2004 - (FDA) 21 CFR 177.2600
*** Certificación de contacto alimentario: (CE) 10/2011 - (FDA) 21 CFR

Productos relacionados:



Adaptador - Hembra G1/4" - Hembra M6

Referencia del producto: F14F6



Adaptador - Hembra G1/8" - Hembra M6

Referencia del producto: F18F6



Adaptador - Macho 1/4G - Hembra M6

Referencia del producto: M14F6



Adaptador - Macho 1/8G - Hembra M6

Referencia del producto: M18F6



Tornillo M6 - Ø Cabeza 11MM - L 17MM

Referencia del producto: M6M25

E-mail: info@novacom-grp.com
Z.A. de Sars et Rosières - 30, rue de l'épau - 59230 ROSULT - France
Teléfono. : +33 (0)3 27 30 53 53
VAT Number : FR57 381 120 484