Code : **99- 30PU FM5F**

Ventosa Plana Serie 99 Ø 31.5 mm con Inserto HembraM5 y filtro

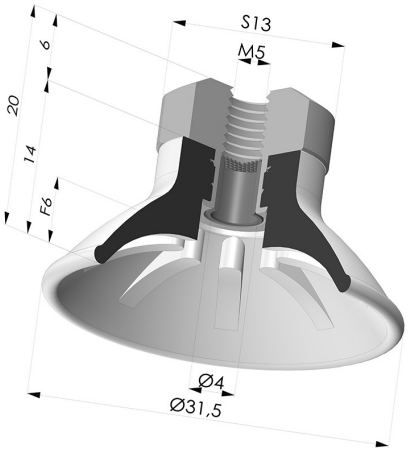

INFORMACIÓN TÉCNICA

Gama :	Ventosa
Categoría :	Planos
Serie :	99
Altura (en mm) :	20
Forma :	Plana
Diámetro del labio :	31.5
Diámetro interior del cuello :	M5
Número de fuelles :	0.5 fuelle
Fuerza horizontal :	32 N
Fuerza vertical :	16 N
Flecha :	6 mm

Variantes:



Referencia de la variante:
99A 30PU FM5F
- Color: Rojo
- Dureza Shore: SH40
- Materiales: Poliuretano



Referencia de la variante:
99B 30PU FM5F
- Color: Verde
- Dureza Shore: SH60
- Materiales: Poliuretano

Guía de materiales:

	Material	Código	Resistencia a temperatura (°C)	Flexibilidad	Resistencia a la abrasión	Resistencia UV/Intemperie	Resistencia a aceites	Compatibilidad alimentaria	Test de migración
	Poliuretano Rojo (Shore SH40)	PU	-20/+80	✓	✓✓✓	✓✓	✓✓	⊗	⊗

Las solicitudes de certificados FDA y/o CE deben realizarse OBLIGATORIAMENTE en el momento del pedido. Una solicitud posterior conllevará costes adicionales. Para responder a las expectativas de nuestros clientes industriales, NOVACOM dispone del mayor abanico de materiales elastoméricos o termoplásticos. También podemos desarrollar nuevos materiales según un pliego de condiciones preciso, para resolver aplicaciones específicas de nuestros clientes.

✓✓✓ Excelente | ✓✓ Buena | ✓ Media | ⊗ Baja | ⊗⊗ No recomendado

*Es posible solicitar certificado FDA y/o CE en diversas referencias en el momento del pedido; consúltenos.
** Certificación de contacto alimentario: (CE) 1935/2004 - (FDA) 21 CFR 177.2600
*** Certificación de contacto alimentario: (CE) 10/2011 - (FDA) 21 CFR

Productos relacionados:



Conexión Desmontable Hembra M5 - con filtro

Referencia del producto: 9PM5-2-F

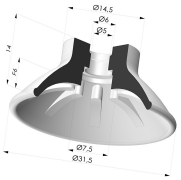

Ventosa Plana Serie 99 Ø 31.5 mm

Referencia del producto: 99- 30PU A

E-mail: info@novacom-grp.com
Z.A. de Sars et Rosières - 30, rue de l'épau - 59230 ROSULT - France
Teléfono. : +33 (0)3 27 30 53 53
VAT Number : FR57 381 120 484